【GS予選】

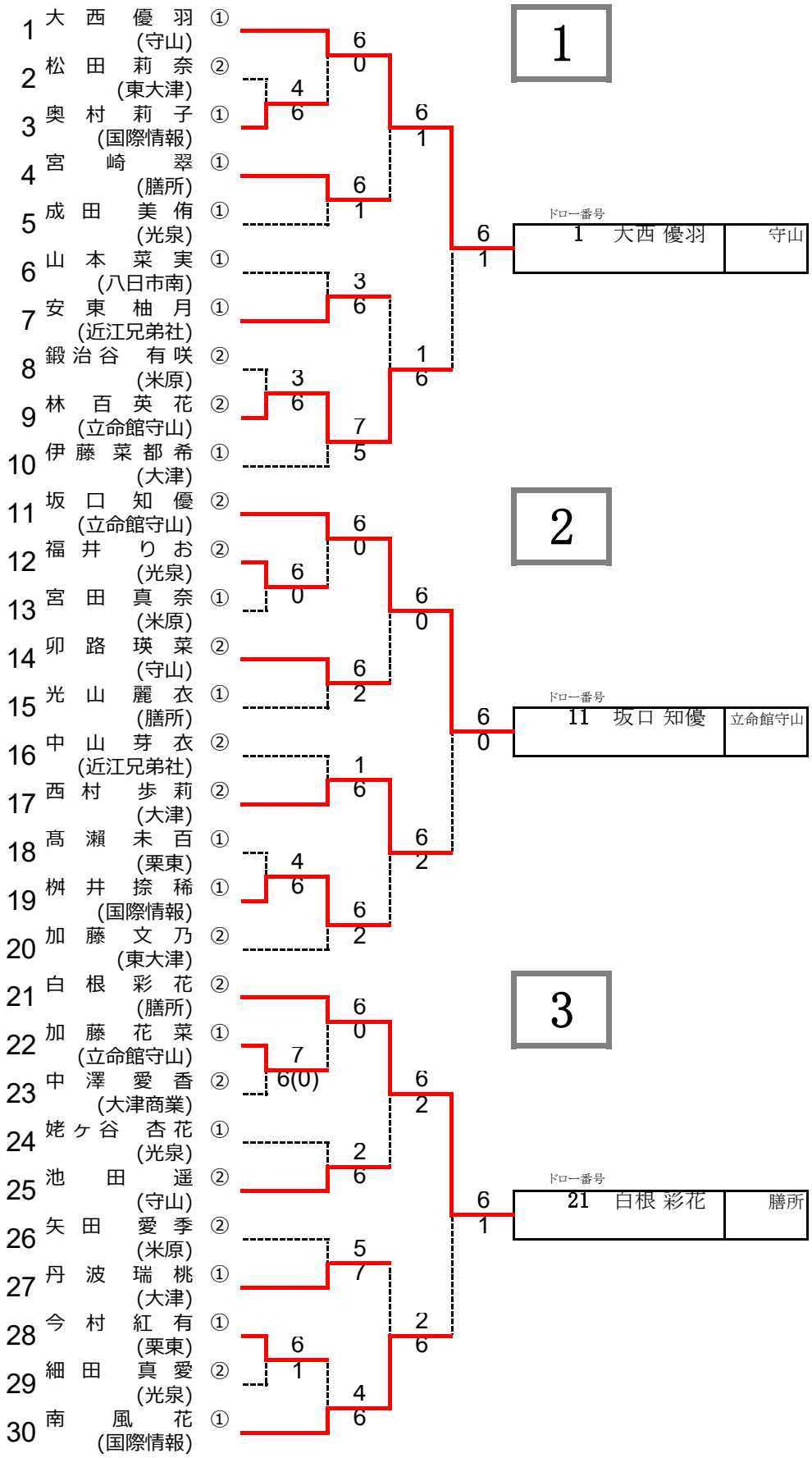

期日：平成30年8月11日　会場：大石緑地スポーツ村　試合球：各校でブリヂストンXT-8を持参してください。

【GS予選】

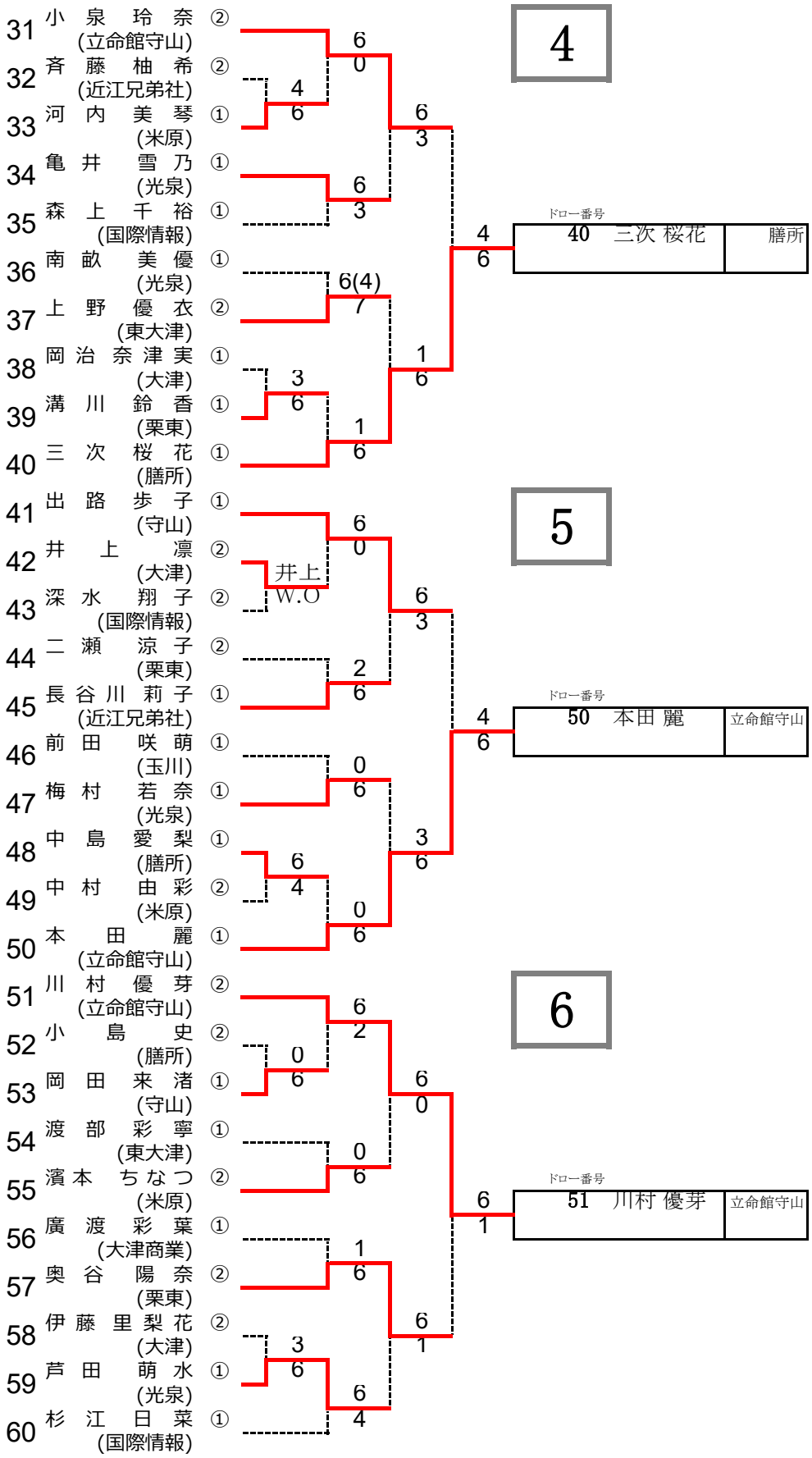

期日：平成30年8月11日　会場：大石緑地スポーツ村　試合球：各校でブリヂストンXT-8を持参してください。

【GS予選】

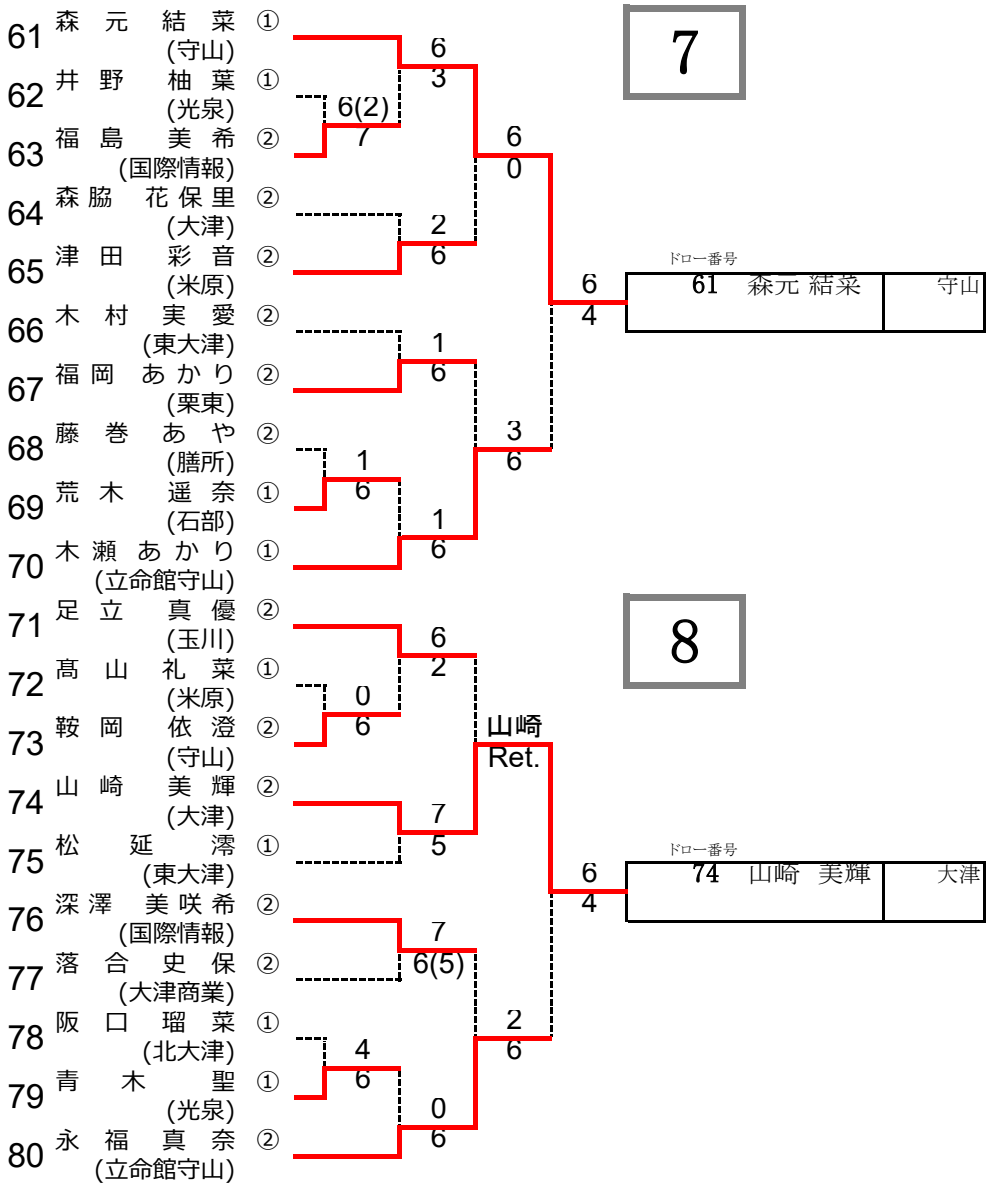

期日：平成30年8月11日　会場：大石緑地スポーツ村　試合球：各校でブリヂストンXT-8を持参してください。

【GS予選】

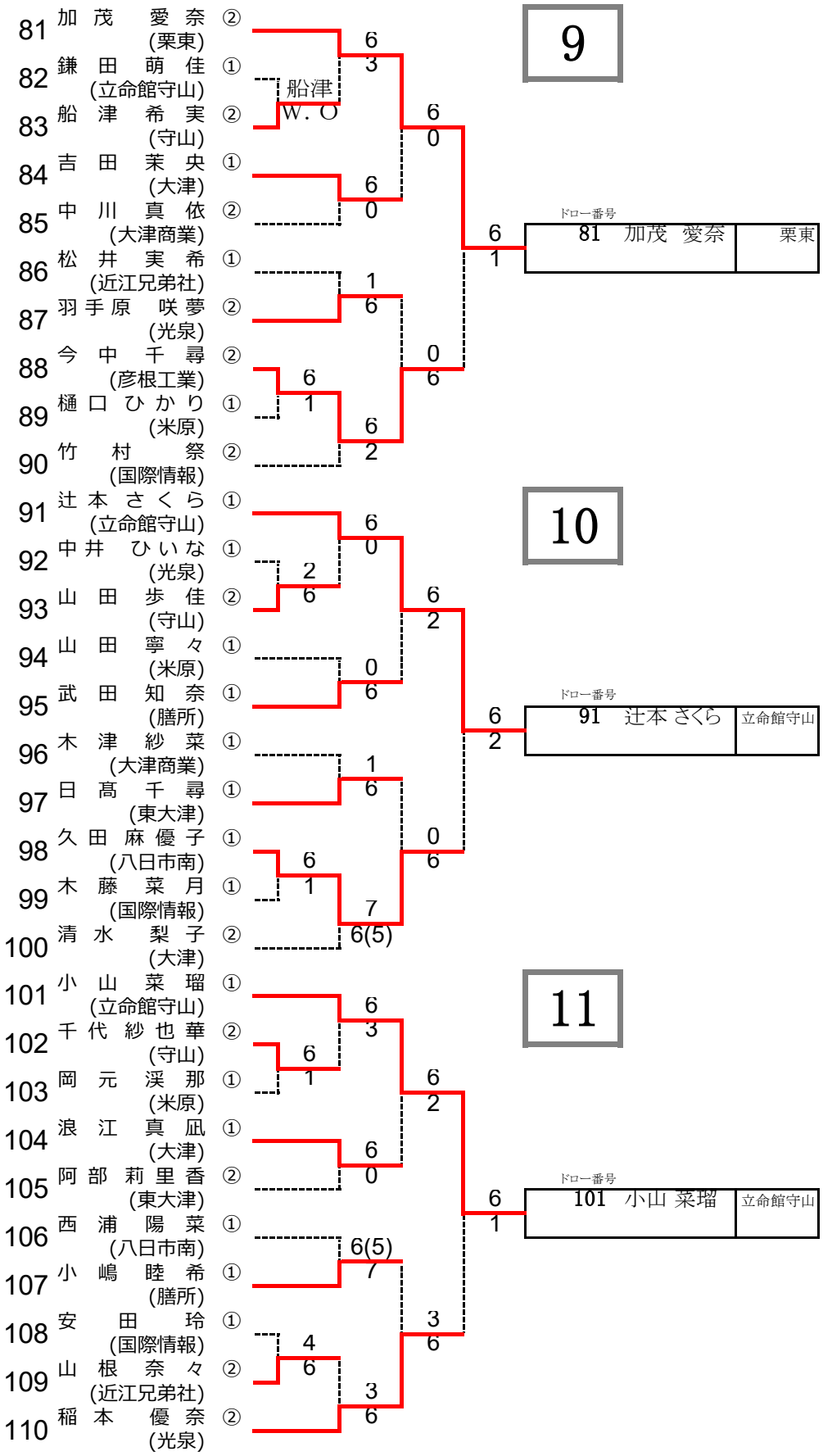

期日：平成30年8月11日　会場：大石緑地スポーツ村　試合球：各校でブリヂストンXT-8を持参してください。

【GS予選】

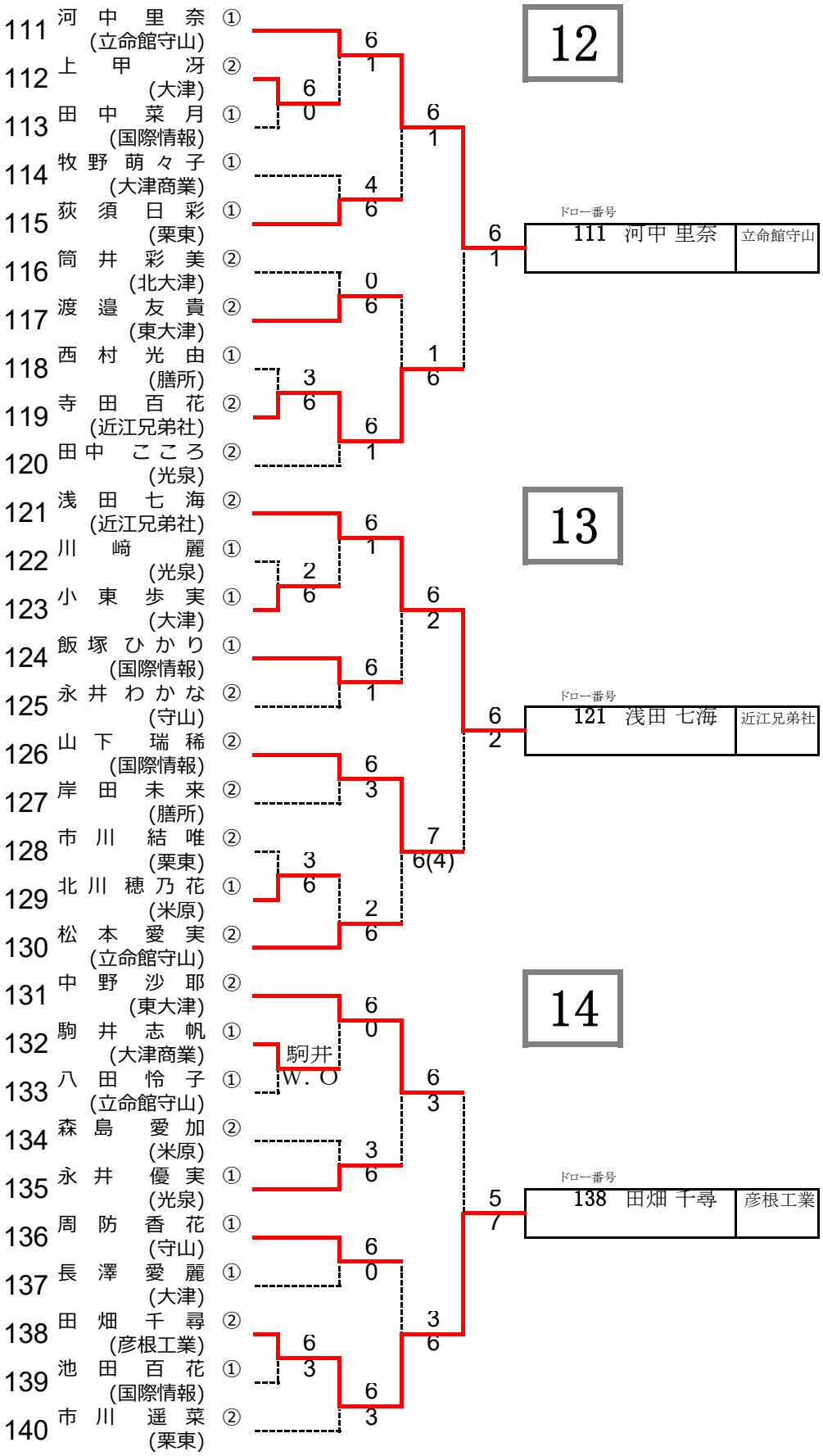

期日：平成30年8月11日　会場：大石緑地スポーツ村　試合球：各校でブリヂストンXT-8を持参してください。

【GS予選】

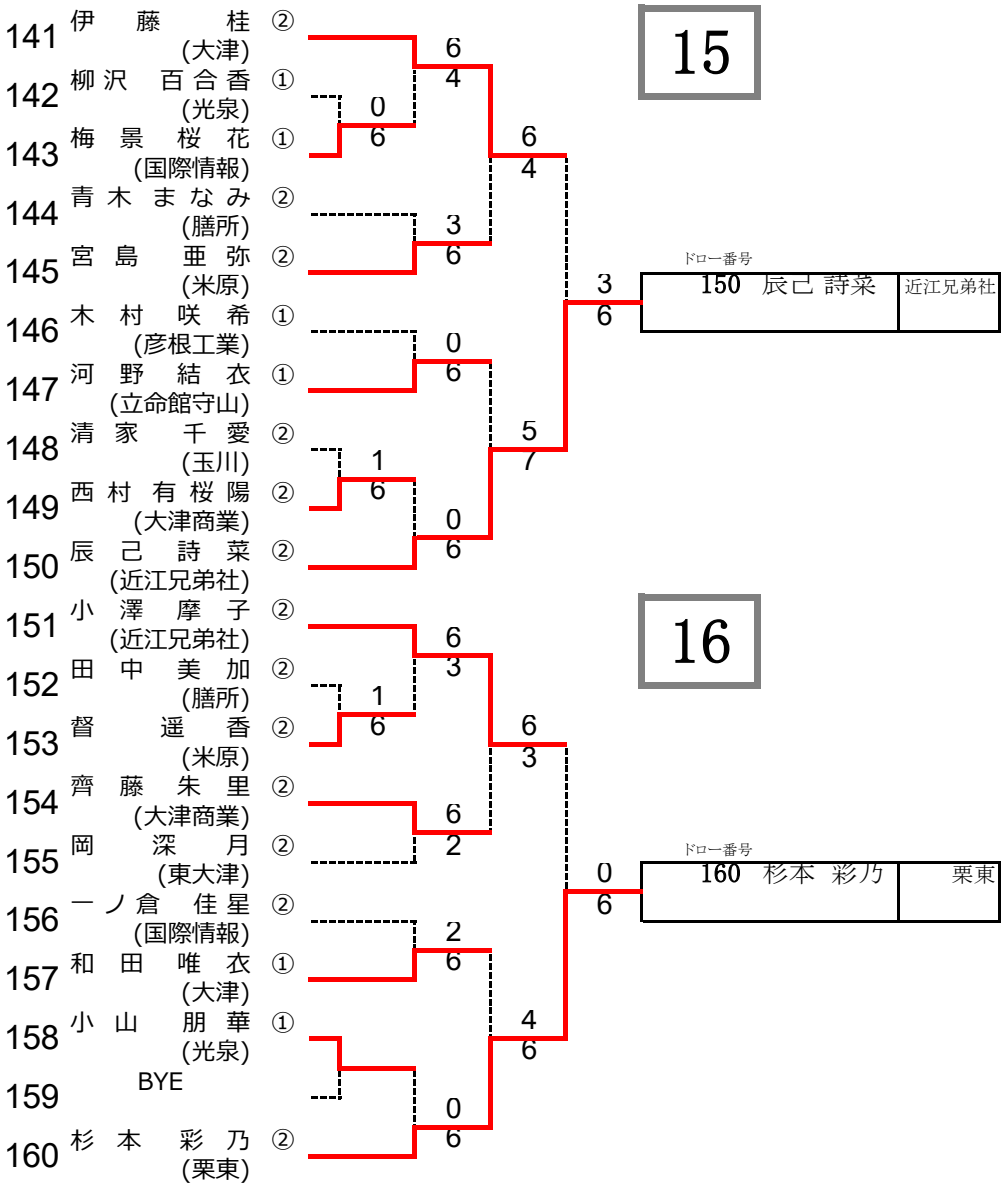
141 伊藤 桂 ②
(大津)
142 柳沢 百合香 ①
(光泉)
143 梅景 桜花 ①
(国際情報)
144 青木 まなみ ②
(膳所)
145 宮島 亜弥 ②
(米原)
146 木村 咲希 ①
(彦根工業)
147 河野 結衣 ①
(立命館守山)
148 清家 千愛 ②
(玉川)
149 西村 有桜陽 ②
(大津商業)
150 辰己 詩菜 ②
(近江兄弟社)
151 小澤 摩子 ②
(近江兄弟社)
152 田中 美加 ②
(膳所)
153 督 遥香 ②
(米原)
154 齊藤 朱里 ②
(大津商業)
155 岡 深月 ②
(東大津)
156 一ノ倉 佳星 ②
(国際情報)
157 和田 唯衣 ①
(大津)
158 小山 朋華 ①
(光泉)
159 BYE
160 杉本 彩乃 ②
(栗東)
15
16
ドロー番号
150 辰己 詩菜
近江兄弟社
ドロー番号
160 杉本 彩乃
栗東