令和3年度近畿大会滋賀県予選ダブルス本戦トーナメント

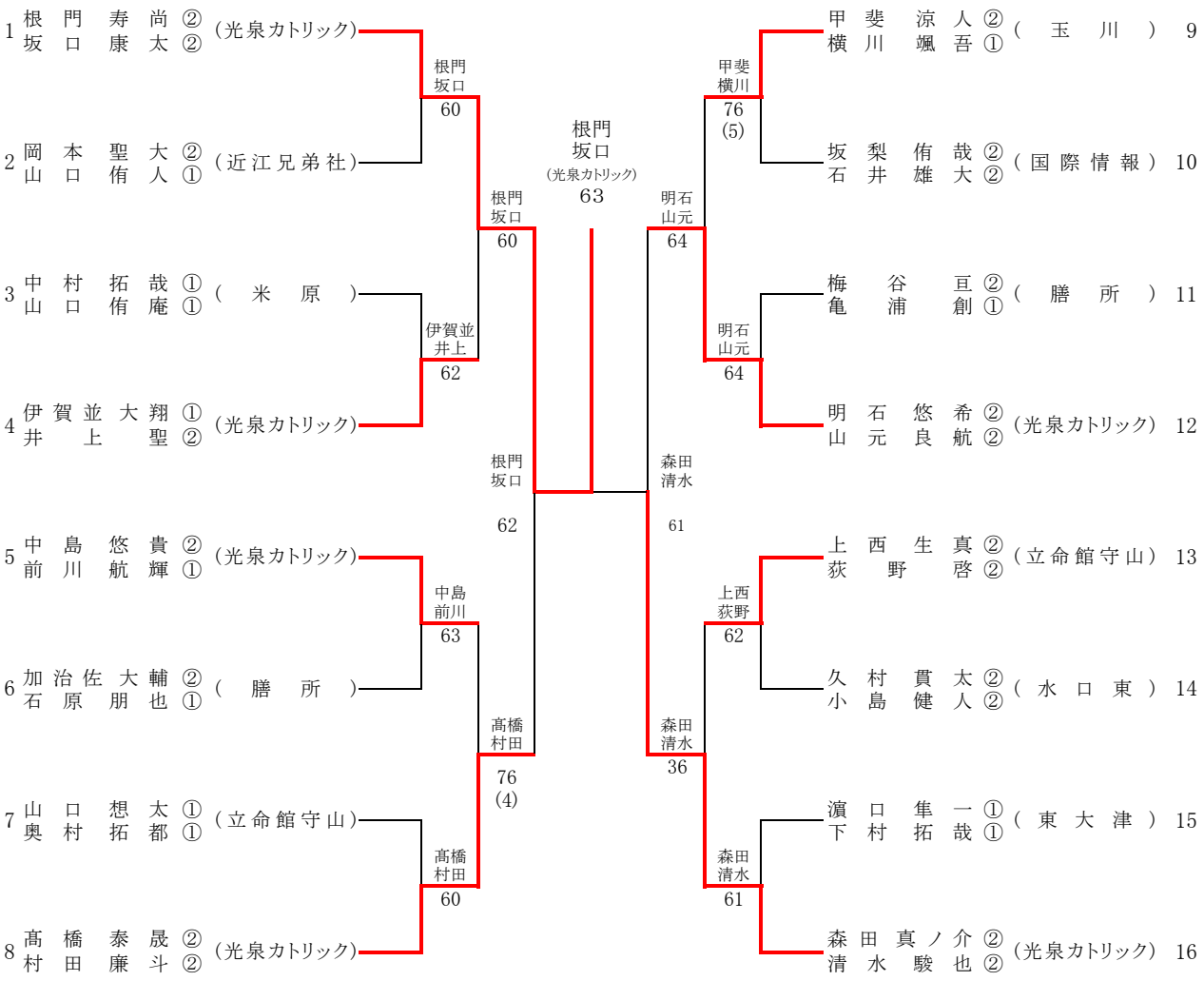

優勝　根門 寿尚・坂口 康太（光泉カトリック）

準優勝　森田 真ノ介・清水 駿也（光泉カトリック）

3位　中島 悠貴・前川 航輝（光泉カトリック）

3位　明石 悠希・山元 良航（光泉カトリック）

1 根門 寿尚　坂口 康太　（光泉カトリック）

2 森田 真ノ介　清水 駿也　（光泉カトリック）

3 髙橋 泰晟　村田 廉斗　（光泉カトリック）

4 甲斐 涼人　横川 颯吾　（玉川）

5 中島 悠貴　前川 航輝　（光泉カトリック）