平成２９年度
滋賀県高等学校秋季総合体育大会

TENNIS

主　催
滋賀県高等学校体育連盟

主　管
滋賀県高等学校体育連盟テニス部

日　程
平成29年１０月21日（土）・22 日（日）　※男子は22日より
10月26日（木）～29日（日）,11月4日（土）予備日11月5日（日）

種　目
個人戦　男子シングルス・女子シングルス
個人戦　男子ダブルス・女子ダブルス
団体戦　男子・女子

会　場
男子　大津市大石緑地テニスコート
女子　彦根総合運動場庭球場

競技役員
大会会長　茶谷 不二雄
大会委員長　大田 祥登
競技委員長　堀池 保宏
競技副委員長　辻 雅宏　中野 亨

	［男子］	［女子］
レフェリー	西村 拓哉　亀田 智範	梅木 功
アシスタント.	東出 哲治	沢田 友宏
レフェリー	坂田 和章	岡本 壮平
	澤 高遠	大西 義人
	金沢 真人	志村 桃
	水谷 真逸	

報道責任者　西村 拓哉（能登川）　桝本 義人（大津商業）

大会役員
各校顧問

試合参加人数
［男子］シングルス 194名、ダブルス 163組、 団体 18校
［女子］シングルス 138名、ダブルス　99組 、団体 12校

競技日程（予定）

2017	１０月２１日（土）	１０月２２日（日）	１０月２６日（木）	１０月２７日（金）	１０月２８日（土）	１０月２９日（日）	１１月４日（土）	１１月５日（日）
男子		シングルス予選	・シングルス予選残り試合、 ・ダブルス予選	団体戦 １Ｒ～Ｆ （順位戦）	・団体戦　残り試合 ・シングルス本戦 ・ダブルス予選残り試合	・ダブルス本戦 ・シングルス本戦残り試合 ・団体戦残り試合	残り試合	予備日
会場	-	大　石　緑　地　ス　ポ　ー　ツ　村						大石以外の場所
女子	シングルス予選	・シングルス予選残り試合、 ・ダブルス予選 （全員集合）	団体戦 １Ｒ～Ｆ （順位戦）	・団体戦　残り試合 ・シングルス本戦 ・ダブルス予選残り試合	**・ダブルス本戦** **・シングルス本戦残り試合** **・団体戦残り試合**	残り試合	予備日	
会場	彦　根　総　合　運　動　場						栗東高校他	-

※最終日に消化できなかった試合は男子は11/４（土）に大石で、女子は11/4（土）に栗東高校他で行います。
※**大会使用球(全種目）は各校で持参し**てください。

大会補助員
［男子］　Bブロック校各部員生徒
（水口東 栗東 国際情報 守山北 石部 日野 守山 近江兄弟社 立命館守山）
［女子］　新B　ブロック校各部員生徒
（玉川 光泉 栗東 国際情報 石部 守山北 ）

平成29年度滋賀県高等学校秋季総合体育大会テニスの部

・注意事項

1.　各校のキャプテン（代表者）は出席を**8時30分**までに本部に届けること。
届けがない場合、出場辞退と見なす。

2.　競技進行はオーダーオブプレイ表（本部掲示）で行う。ただし、変更のある場合もあるので十分注意すること。

3.　競技進行の状況により、競技日程等を変更することがあります。

4　個人戦の審判は初戦のみセルフジャッジで、それ以降は敗者審判(S.C.U)で行う。団体戦の初戦は相互審判(S.C.U.)またはセルフジャッジとする。それ以降は敗者審判(S.C.U)とする。シングルス戦では、各校から１名のボールパーソン配置に協力すること。

5.　試合前の練習は本戦の初戦は３分以内とし,それ以降は４本サーブのみとする。
前の試合終了後、すみやかに始めること。（３分以内）
但し、個人戦の予選は促進ルールを採用する。（ノーアド、サーブ練習あり等）

6.　試合の勝者は新しいボール（使用球ｳｨﾙｿﾝ U.S. Open Extra Duty)を持って、ただちに試合結果を本部に報告すること。（試合球はすべて各校で用意すること。）

7.　競技中の服装は 全国高体連の服装規定に準ずる。ポロシャツ、ショートパンツ、スコートを着用すること。ただし、天候等の状況により変更する場合がある。
監督も選手の服装規定に準ずることを原則とする。その他別に定める本専門部の規定（アクセサリー類・携帯電話等の禁止）を守ること。

8.　団体戦の監督によるコーチングは、チェンジエンド時のみベンチで行うことを認めるが、90秒以上にならないように注意すること。応援に関しても、全国高体連の規定を順守すること。（連呼や応援歌はウォーミングアップ時のみとする。）
大石会場では、別途指示する。

9.　他のルールについては（財）日本テニス協会発行「ＪＴＡテニスルールブック」に準ずる。 *特に、連続的プレー（２０秒ルール）を遵守すること。*
（ダブルスにおけるポイント間の打ち合わせが長くならないようにしなさい。）

10. 秋季大会の当番校は次の通りである。当番校は競技運営、準備、後始末をしっかり行い、競技終了前に帰校しないこと。

［男 子］ Bブロック校	［女 子］ 新Bブロック校

11.　会場ではごみを**すべて持ち帰る**こと。

12.　会場内およびその周辺での**ボールを使用した練習は一切禁止する。**

13.　会場までの交通機関内では他の乗客の迷惑にならないように注意すること。なお、不正乗車等絶対にないようにすること。

平成29年度滋賀県高等学校　秋季総合体育大会　テニスの部男子団体戦　登録選手名簿

【男子】

コード	高校名	監督名	1. 選手名	2. 選手名	3. 選手名	4. 選手名	5. 選手名	6. 選手名	7. 選手名	8. 選手名	9. 選手名
2	堅田	澤尚弥	岡田 朝陽②	河村 竜平②	兼田 崇央②	吉本 青空②	新田 倫久②	吹田 優太郎②	上村 一世②	深田 空也②	石田 淳也②
6	膳所	平井拓磨	錦織 央雅②	仁科 拓巳②	上川 智也②	木村 龍馬②	森 音哉②	岸本 僚大②	水本 峻太②	佐野 大地①	逸見 奎太②
7	東大津	金子千樹	前田 隆偉②	上田 陽平①	坂下 真央①	杉中 祐介②	岸田 和也②	弘中 希①	永田 洸介②	岡本 怜②	庄司 龍世②
8	玉川	脇田舞	田代 隼也①	角 息吹②	藤田 陸斗①	森本 侑誠②	齋藤 晃太①	山本 健太②	木村 航太②	米澤 飛我①	藤瀬 正海①
9	光泉	亀田智範	清水 拓弓①	守田 尚斗②	甲斐 渓人②	青木 大歩②	田中 利欣①	山本 一慶①	福井 遼②	平田 遼也②	三河 琉唯②
11	栗東	砂田知也	大野木 新太②	山本 水瑞希②	岩根 任治②	宮城 海人②	一柳 忠大②	髙木 泰知②	荒川 飛勇士①	松永 大輝①	浅井 航介①
12	国際情報	堀池保宏	吉永 匡志②	上村 悠大①	久保 敦哉①	谷口 虎太郎②	吉川 太智②	藤川 龍之介①	雪村 洸貴②	石田 駿弥①	黄瀬 翔太①
13	守山北	坂田幸裕	田 拓実②	中口 楽人①	北川 伯優②	小南 大智①	西村 匡史②	傳田 拓実①	池田 夏唯①	仲江 陽紀①	森本 健太①
15	水口東	佐藤翔	松岡 岬②	井上 峻輔②	小島 優人②	藤本 淳哉②	俣野 理樹②	中島 聖弥②	中田 晃平②	蘆田 莞太①	福井 星那②
18	日野	加藤いづみ	辻 蓮太②	伊藤 大智②	麻原 優馬②	川西 紅樹②	富田 浩己②	西村 卓弥②	張川 陽介②	後田 波輝①	大蔵 玄太①
19	能登川	西村拓哉	山口 達也②	川原﨑 史都②	平居 亜走夢②	林 一砂②	佐藤 祐樹①	山脇 悠斗①	清水 慶人②	池田 悠也②	川戸 貴騎①
20	彦根工業	加治健太	尾崎 祐輔②	脇坂 陸斗②	福永 哲大①	瀬川 翔太②	松井 浩武②	上田 大夢②	森 マイケル②	菊川 皓己②	高橋 稀琉空②
21	近江	水谷真逸	中嶋 大和②	泉 壱晴②	川島 龍也②	清水 舜平②	川口 誠史②	大矢 博都①	瀬川 祐輔②	渡邊 喬平②	中村 亮介①
22	米原	金沢真人	野上 凌介②	南浮 理久②	片山 成雅②	田中 善規②	中澤 俊貴②	上野 麟太朗②	折井 優②	池田 裕史②	寺村 拓夢②
24	伊吹	田中康博	那須 琉翔②	瀧上 恭平②	稲留 大翔①	岡本 一希②	佐々木 悠人②	佐々木 貴教②	橋本 雄太②	水上 拓海②	成田 俊介②
31	近江兄弟社	林謙二	山元 康平②	井上 智也②	吉井 拓己②	米田 恭基②	千田 航大②	原田 泰地②	村松 拓海②	加藤 陽大①	福岡 佳弥②
32	立命館守山	山本聡司	井口 瑛心②	下山 祥平①	岡本 岳洋①	徳田 結友①	疋田 渉①	奥原 久敬②	西﨑 柊登①	星山 雅輝①	大橋 一平②
55	滋賀学園	坂田和章	髙村 大輔①	若林 翼②	堀井 祐希②	森口 歩悟②	渡辺 大智②	古谷 優太①	村田 和紀①	薫森 匠汰②	

【メモ欄】

平成29年度　滋賀県高校秋季総体テニス競技　男子団体の部

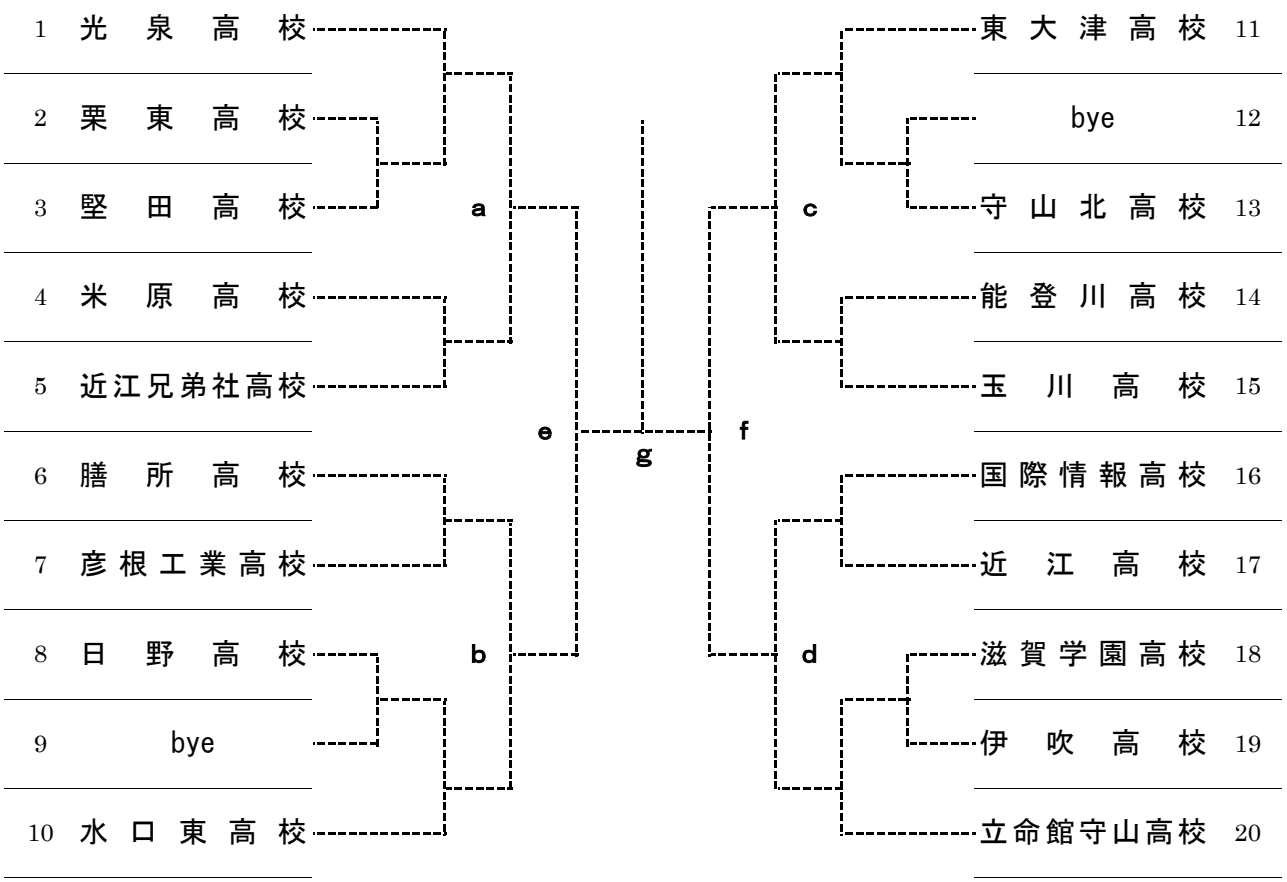

【順位戦トーナメント】

あ　■暫定3～4位決定戦

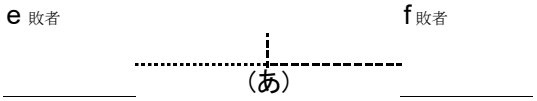

い　■暫定2～3位決定戦

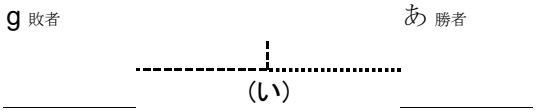

■最終順位　決定戦

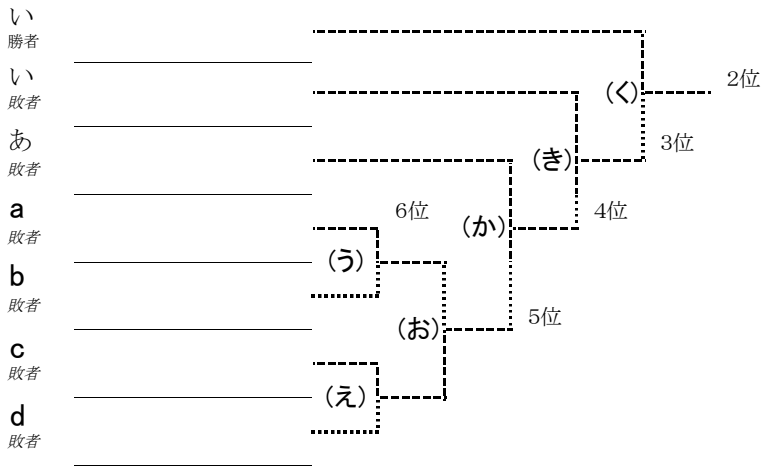

優　勝
準優勝
3位
4位
5位
6位
7位
7位

平成２９年度滋賀県高等学校秋季総合体育大会　テニス競技大会　女子団体戦　登録選手名簿

【女子】　　参加校：12校

	コード	高校名	監督名	1. 選手名・学年	2. 選手名・学年	3. 選手名・学年	4. 選手名・学年	5. 選手名・学年	6. 選手名・学年	7. 選手名・学年	8. 選手名・学年	9. 選手名・学年
1	4	大 津 商 業	桝本 義人	高雄 美来②	上山 理恵②	寺田 有希②	茂籠 千央②	藤井 夢乃②	中安 杏梨②	齊藤 朱里①	西山 美空①	落合 史保①
2	5	大　　津	石田　晶子	下村 菜結②	西村 若菜②	大西 真鈴②	宮本 真代②	清水　梨子①	山田 深優②	高橋 沙季②	熊木 愛華②	渡邊 慧②
3	6	膳　　所	清水　茂男	嶺岸 裕美①	上里 恵利②	白根 彩花①	西嶋 凜々花②	塩見 彩日②	宮嶋 優衣②	岸田 未来①	筧 彩千②	岩崎 真由子①
4	7	東　大　津	梅木 功	岩﨑 志穂②	原 穂乃佳②	奥山 夏穂②	武藤　慧②	横江 愛実②	森本 美有②	松田 莉奈①	中野 沙耶①	上野 優衣①
5	8	玉　　川	北川　桂子	足立　真優①	藤村　まどか②	中野　真弥②	木村　美沙②	水戸　涼乃②	横江　若菜②	有路　乃綾②	奥村　桃果②	深田　穂奈美②
6	9	光　　泉	吉田　節子	佐口 珠穂②	伊藤 瑞姫②	川田 晴菜②	髙井 万惟子②	奥野 春奈②	松村 琴音②	上野 優彩②	植村 薫②	加藤 朱里②
7	11	栗　　東	志村　桃	岸本　璃月稀②	小寺　楓②	村田　ゆり子②	眞門　有香②	山本 詠万②	澤田　希絵②	杉本　彩乃①	二瀬　涼子①	加茂　愛奈①
8	12	国 際 情 報	渡部　彬	松田　秋希①	清水　祐菜①	片渕　友結②	櫛間　みなみ②	増田　美佳②	一ノ倉　佳星①	将亦　亜衣里②	福島　美希①	山下　瑞稀①
9	22	米　　原	小島　優	津田　彩音①	川原﨑 光莉②	鍛治谷　有咲①	宮島　亜弥①	岩泉 果央②	矢田　愛季①	寺嶌 千晴②	督　遥香①	坂元 美祐②
10	29	守　　山	小森 一貴	山本 桃歌②	三和 真奈子②	清水 真音①	竹本 百合恵①	堀脇 伶奈②	本田 佳那恵②	田中 光紗②	青木 萌々子②	安藤 みづき②
11	31	近江兄弟社	谷口 毅	有村 優②	寺田 百花①	浅田 七海①	松本 ありさ②	小澤 摩子①	辰己 詩菜①	峠岡 優佳②	倉田 麻理菜②	
12	32	立命館守山	岡本　壮平	浅田 実咲①	佐藤 彩香①	有田 優音①	中野 未悠②	西本 海祐②	岡本 七海①	濱田 帆海②	坂口 知優①	本田 涼紗②

平成29年度　滋賀県高校秋季総体テニス競技　女子団体の部

【本戦トーナメント】　　（第40回全国選抜高校テニス大会滋賀大会）

優勝

1	立命館守山	光泉	9
2	bye	bye	10
3	近江兄弟社	栗東	11
4	大津	大津商業	12
5	膳所	東大津	13
6	米原	玉川	14
7	bye	bye	15
8	国際情報	守山	16

a　b　c　d　e　f　g

e 敗者		f 敗者
あ ■暫定3～4位決定戦	（あ）	
g 敗者		あ 勝者
い ■暫定2～3位決定戦	（い）	

■最終順位　決定戦

い 勝者
い 敗者
あ 敗者
a 敗者
b 敗者
c 敗者
d 敗者

（う）（え）（お）（か）（き）（く）

最終順位

1位	
2位	
3位	
4位	
5位	
6位	
7位	
7位	

期日：平成29年10月26日
於：彦根総合運動場

第1代表　第2代表 は、第40回全国選抜高校テニス大会
近畿地区大会（奈良県）へ出場
第3代表は同大会第Ⅱ部へ出場

平成２９年度滋賀県高等学校　秋季総合体育大会　テニス競技

男子シングルス　本戦

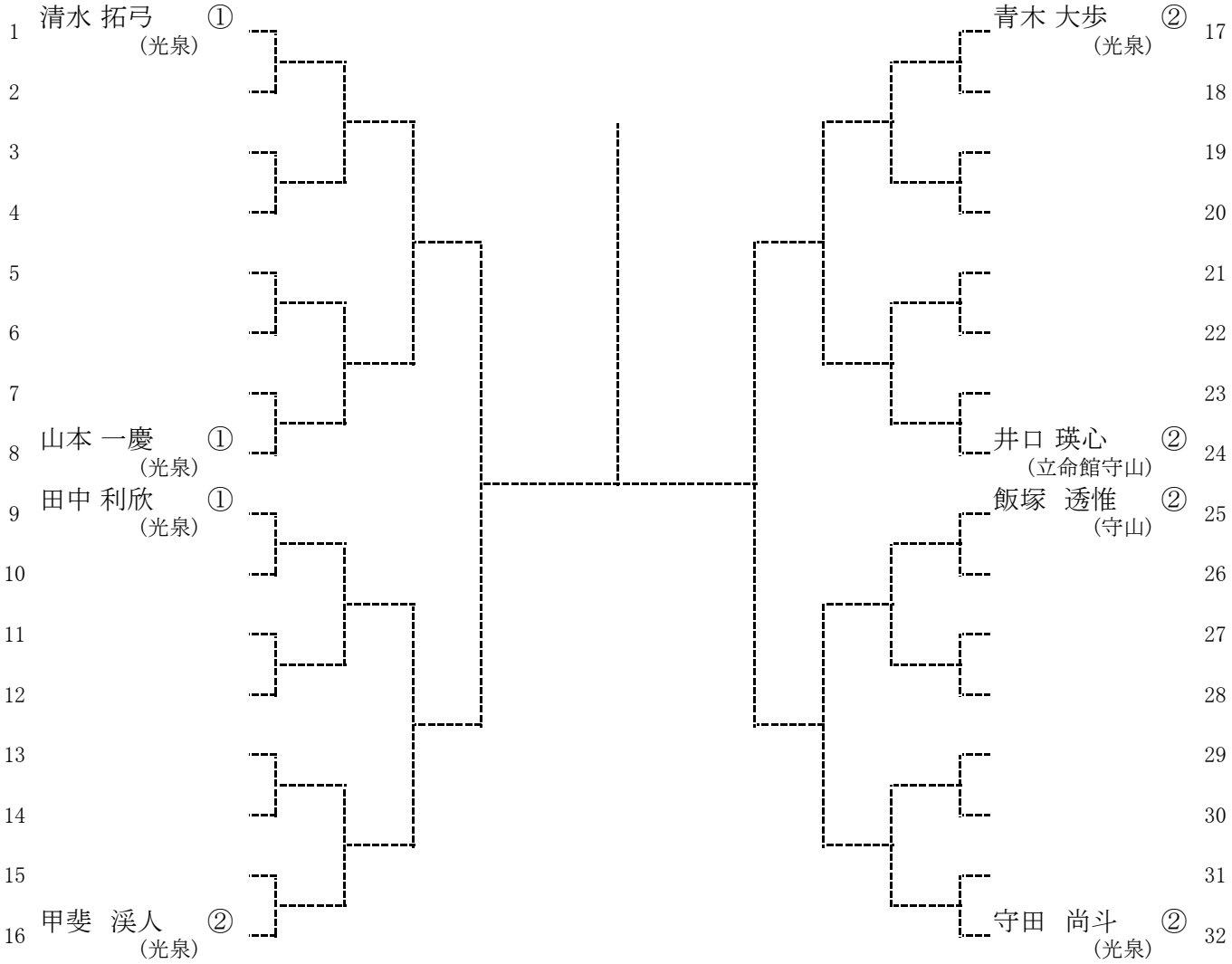

優勝
準優勝
3位
3位

シード選手　1.清水 拓弓(光泉) 2.守田　尚斗(光泉)　3.甲斐　渓人(光泉)　4.青木 大歩(光泉)
5.山本 一慶(光泉) 6.田中 利欣(光泉)　7.井口 瑛心(立命館守山)　8.飯塚　透惟(守山)

平成29年度 滋賀県高等学校 秋季総合体育大会 テニス競技
男子ダブルス 本戦

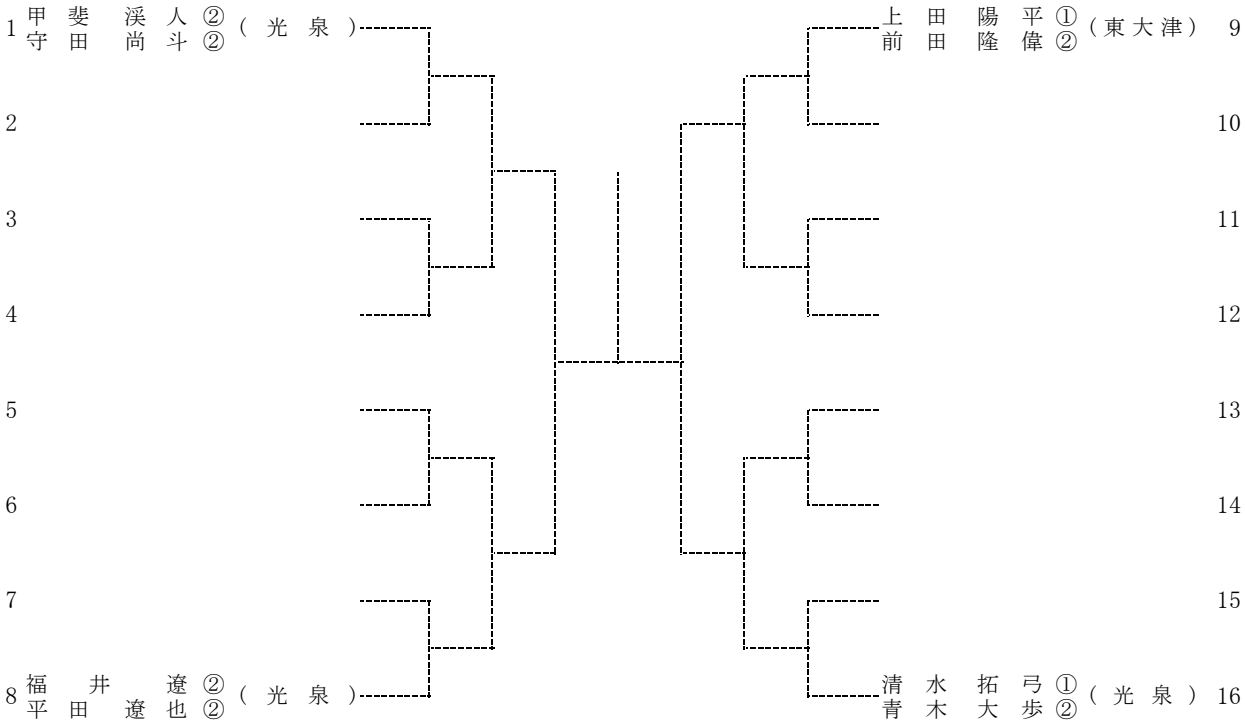

シード選手

1 甲斐 渓人（光泉）
守田 尚斗

2 清水 拓弓（光泉）
青木 大歩

3 上田 陽平（東大津）
前田 隆偉

4 福井 遼（光泉）
平田 遼也

平成２９年度滋賀県高等学校　秋季総合体育大会　テニス競技

女子シングルス　本戦

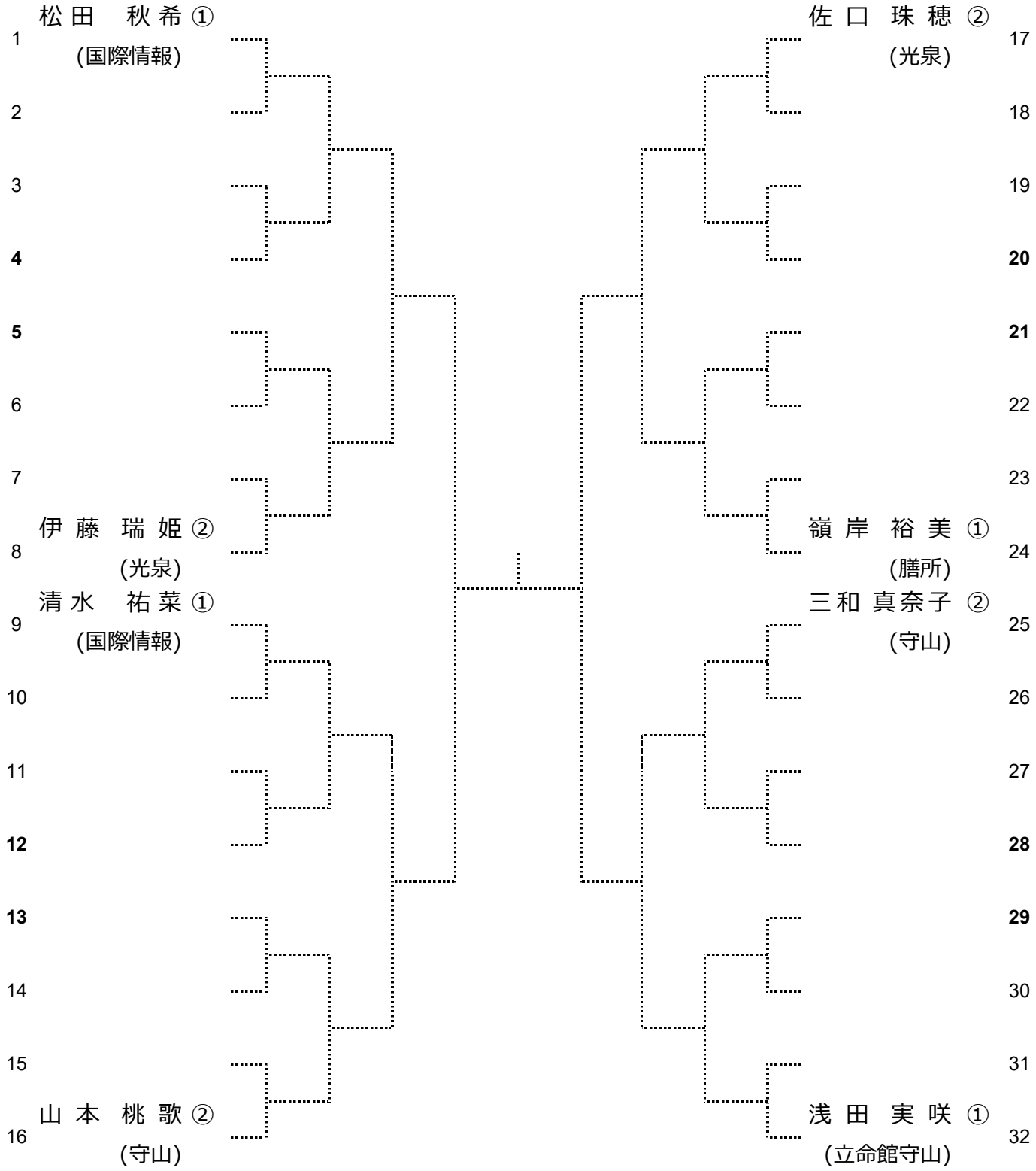

1位
2位
3位
3位

シード選手　1.松田　秋希(国際情報)　2.浅田 実咲(立命館守山)　3.山本 桃歌(守山)　4.佐口 珠穂(光泉)
5.嶺岸 裕美(膳所)　6.三和 真奈子(守山)　7.清水　祐菜(国際情報)　8.伊藤 瑞姫(光泉)

(DA<予選免除>) ※本戦当日、抽選を行います。

川田 晴菜(光泉)　佐藤 彩香(立命館守山)　清水 真音(守山)　竹本 百合恵(守山)
有田 優音(立命館守山)　髙井 万惟子(光泉)　堀脇 伶奈(守山)　片渕　友結(国際情報)

試合方法:1セット(6オールタイブレイク)

期日:平成29年10月　日於:彦根総合運動場　　参加数:(138)名(17校)

平成29年度 滋賀県高等学校 秋季総合体育大会 テニス競技
女子ダブルス 本戦

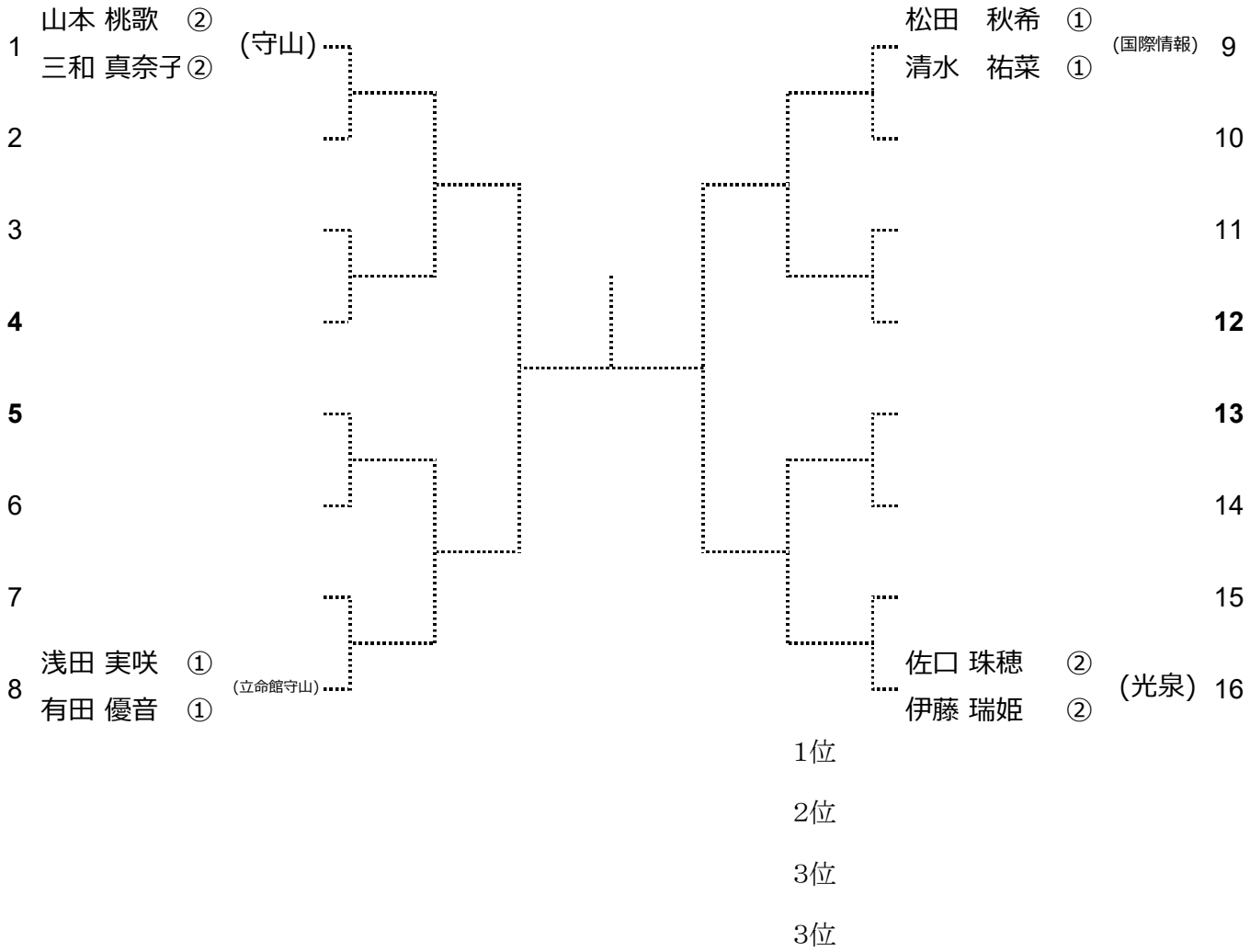

シード選手　1.山本 桃歌(守山) 三和 真奈子　2.佐口 珠穂(光泉) 伊藤 瑞姫　3.松田 秋希(国際情報) 清水 祐菜　4.浅田 実咲(立命館守山) 有田 優音

(DA〈予選免除〉)※本戦当日、抽選を行います。
佐藤 彩香 (立命館守山) 西本 海祐
上里 恵利 (膳所) 西嶋 凜々花
嶺岸 裕美 (膳所) 白根 彩花
上山 理恵 (大津商業) 藤井 夢乃

試合方法:1セット(6オールタイブレイク)

期日:平成29年10月 日 於:彦根総合運動場　　参加総数:99組(15校)