令和3年度　近畿高等学校テニス大会

女子ダブルス

令和3年9月11日～13日

長浜バイオ大学ドーム

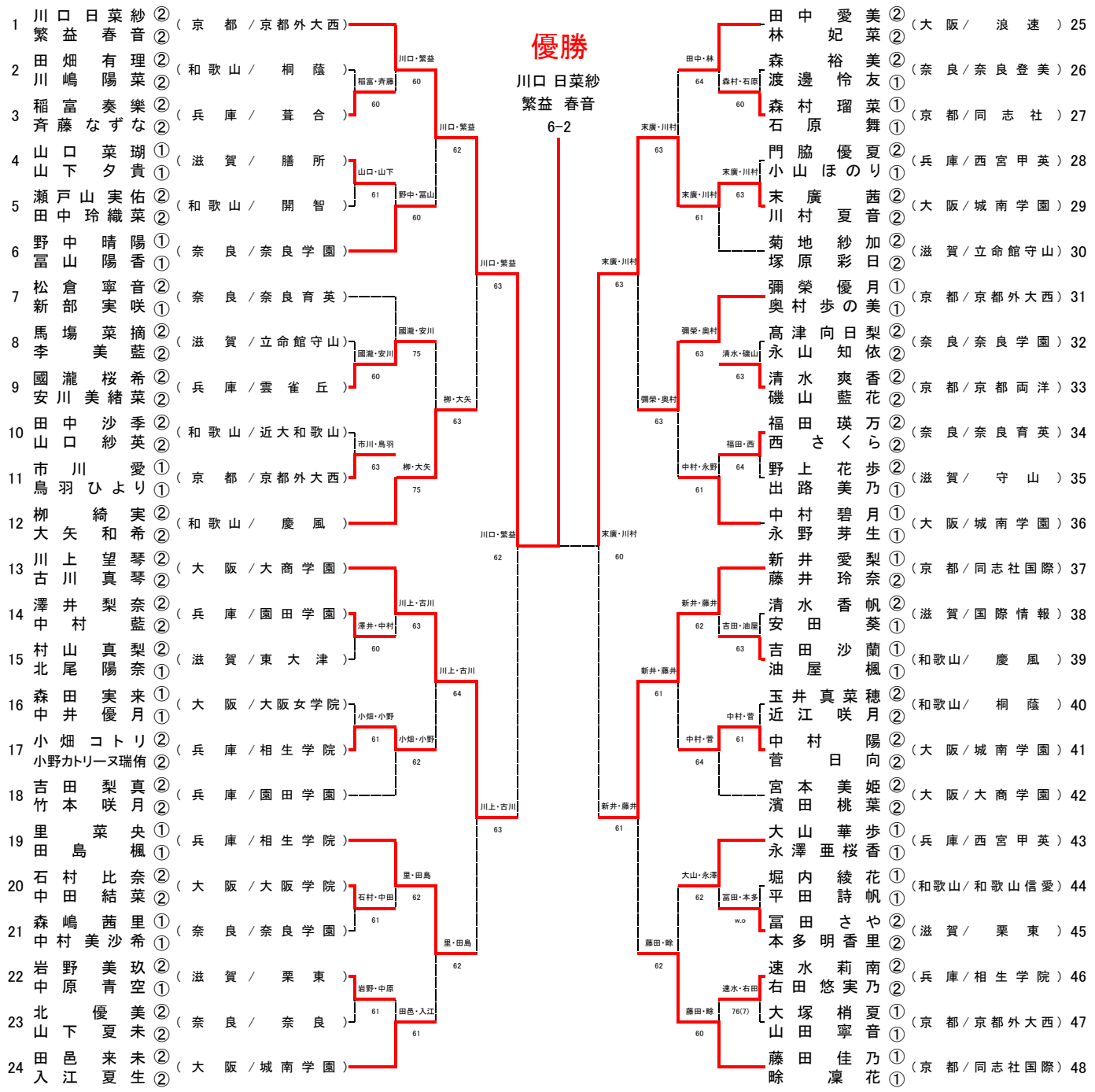

シード順位

1	川口 日菜紗 ② 繁益 春音 ②	（京　都／ 京都外大西）	
2	藤田 佳乃 ① 畷　凜花 ①	（京　都／ 同志社国際）	
3	田中 愛美 ② 林　妃菜 ②	（大　阪／ 浪速）	
4	田邑 来未 ② 入江 夏生 ②	（大　阪／ 城南学園）	
5	新井 愛梨 ① 藤井 玲奈 ②	（京　都／ 同志社国際）	
6	中村 碧月 ① 永野 芽生 ①	（大　阪／ 城南学園）	
7	柳　綺実 ② 大矢 和希 ②	（和歌山／ 慶風）	
8	川上 望琴 ② 古川 真琴 ②	（大　阪／ 大商学園）	
9	宮本 美姫 ② 濱田 桃葉 ②	（大　阪／ 大商学園）	
10	吉田 梨真 ② 竹本 咲月 ②	（兵　庫／ 園田学園）	
11	彌榮 優月 ① 奥村 歩の美 ①	（京　都／ 京都外大西）	
12	松倉 寧音 ② 新部 実咲 ①	（奈　良／ 奈良育英）	
13	菊地 紗加 ② 塚原 彩日 ②	（滋　賀／ 立命館守山）	
14	野中 晴陽 ① 冨山 陽香 ①	（奈　良／ 奈良学園）	
15	大山 華歩 ① 永澤 亜桜香 ①	（兵　庫／ 西宮甲英）	
16	里　菜央 ① 田島　楓 ①	（兵　庫／ 相生学院）	

※大会会場の住所・電話番号の案内

長浜バイオ大学ドーム

〒526－0829　滋賀県長浜市田村町1320

TEL（0749）64－0808