2024年度U17夏季ジュニアシングルス

[1]	1	豊島 慶大	2	(光泉カトリック高)
	2	東畑 蓮	2	(東大津高)
	3	世継 唯真	2	(近江兄弟社高)
	4	谷口 駿斗	2	(立命館守山高)
	5	筒木 晴也	1	(水口東高)
	6	舛澤 陽向	1	(国際情報高)
	7	湯原 瞭	2	(玉川高)
	8	新子 慧丞	2	(彦根工業高)
	9	藤波 康太	2	(近江兄弟社高)
	10	徳重 翔	2	(能登川高)
	11	堤 勇斗	1	(栗東高)
[19]	12	大西 雄太	2	(水口東高)
	13	八尋 零	2	(日野高)
	14	田中 豪	1	(水口東高)
	15	坂本 良太	2	(彦根工業高)
	16	大日方 友哉	2	(玉川高)
	17	伊藤 凪翔	1	(膳所高)
	18	横関 亮輔	2	(国際情報高)
	19	深井 嘉希	1	(近江兄弟社高)
	20	鈴木 琉世	2	(米原高)
	21	大枝 奏太	1	(東大津高)
	22	石井 颯一郎	1	(膳所高)
[14]	23	櫻井 翔	2	(立命館守山高)
[10]	24	笹口 晴生	2	(膳所高)
	25	山口 遥生	2	(玉川高)
	26	原田 旺典	1	(膳所高)
	27	高橋 健太朗	1	(立命館守山高)
	28	古森 碧	1	(滋賀学園高)
	29	伊藤 大輝	2	(彦根工業高)
	30	長谷川 瑠一	1	(栗東高)
	31	中村 慶	2	(膳所高)
	32	井上 慎太郎	1	(東大津高)
	33	安田 陸人	2	(日野高)
	34	久保 椋輝	2	(玉川高)
	35	平居 隼稀	1	(近江兄弟社高)
	36	増田 悠希	1	(米原高)
	37	内田 隼磨	1	(膳所高)
	38	川合 悠仁	1	(国際情報高)
	39	星 亮汰	2	(彦根工業高)
	40	今井 陽貴	2	(近江兄弟社高)
	41	田中 悠翔	2	(水口東高)
	42	水島 奏	2	(立命館守山高)
	43	井出 兼太	2	(玉川高)
	44	多賀 暖真	1	(東大津高)
[7]	45	野島 大輝	1	(立命館守山高)

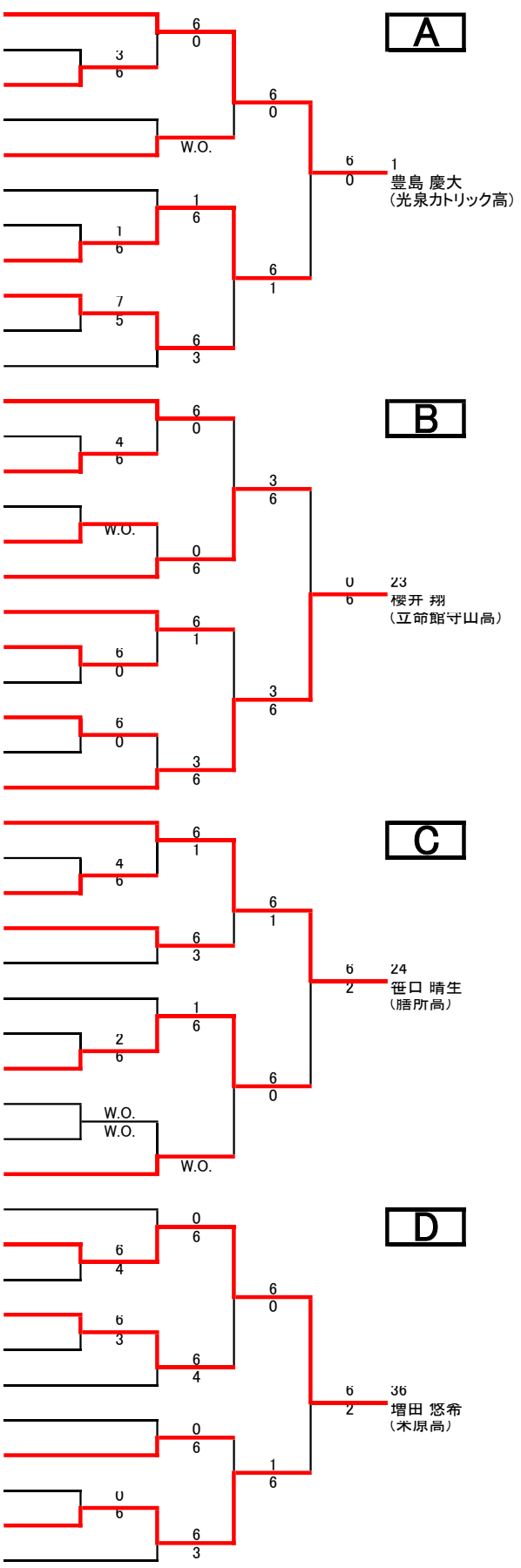

[4]	46	瀧川 奏星	2	(膳所高)
	47	礒谷 優馬	2	(近江兄弟社高)
	48	池本 陽	2	(水口東高)
	49	阿部 天飛	1	(彦根工業高)
	50	鈴木 竣大	2	(東大津高)
	51	三宅 駿太郎	1	(玉川高)
	52	杉山 力斗	2	(能登川高)
	53	宮川 陽成	1	(近江高)
	54	田井中 玲央	1	(近江兄弟社高)
	55	河津 祐吏	1	(膳所高)
	56	梅谷 将大	2	(膳所高)
[18]	57	足立 淳樹	1	(コパン)
	58	河野 雅久	2	(近江兄弟社高)
	59	竹内 大翔	2	(立命館守山高)
	60	前田 皓葵	1	(水口東高)
	61	川口 裕暉	2	(東大津高)
	62	吉田 淳平	2	(国際情報高)
	63	平野 結也	2	(玉川高)
	64	古武 泰成	1	(Lark)
	65	須佐美 輝仁	2	(栗東高)
	66	西村 柊佑	2	(米原高)
[15]	67	深尾 亮太	2	(能登川高)
[11]	68	日野 輝	1	(立命館守山高)
	69	内山 斗暉	1	(栗東高)
	70	浅井 逢佑	1	(膳所高)
	71	藤田 悠人	1	(滋賀学園高)
	72	一圓 煌大	1	(米原高)
	73	村上 翔悟	2	(彦根工業高)
	74	山田 子龍	1	(近江兄弟社高)
	75	阪口 智祐	1	(玉川高)
	76	中村 公紀	2	(水口東高)
	77	松本 和輝	1	(膳所高)
[22]	78	小嶋 闘輝也	1	(栗東高)
	79	脇坂 龍心	2	(日野高)
	80	林 陽一朗	1	(国際情報高)
	81	岡崎 孝輔	1	(栗東高)
	82	本田 直輝	2	(玉川高)
	83	三宅 優輝	1	(膳所高)
	84	今井 千瑛	1	(立命館守山高)
	85	川端 悠生	1	(玉川高)
	86	大坪 海斗	1	(東大津高)
	87	中村 陸斗	1	(彦根工業高)
	88	小山 夏生	1	(米原高)
[8]	89	辻村 航琉	1	(近江高)

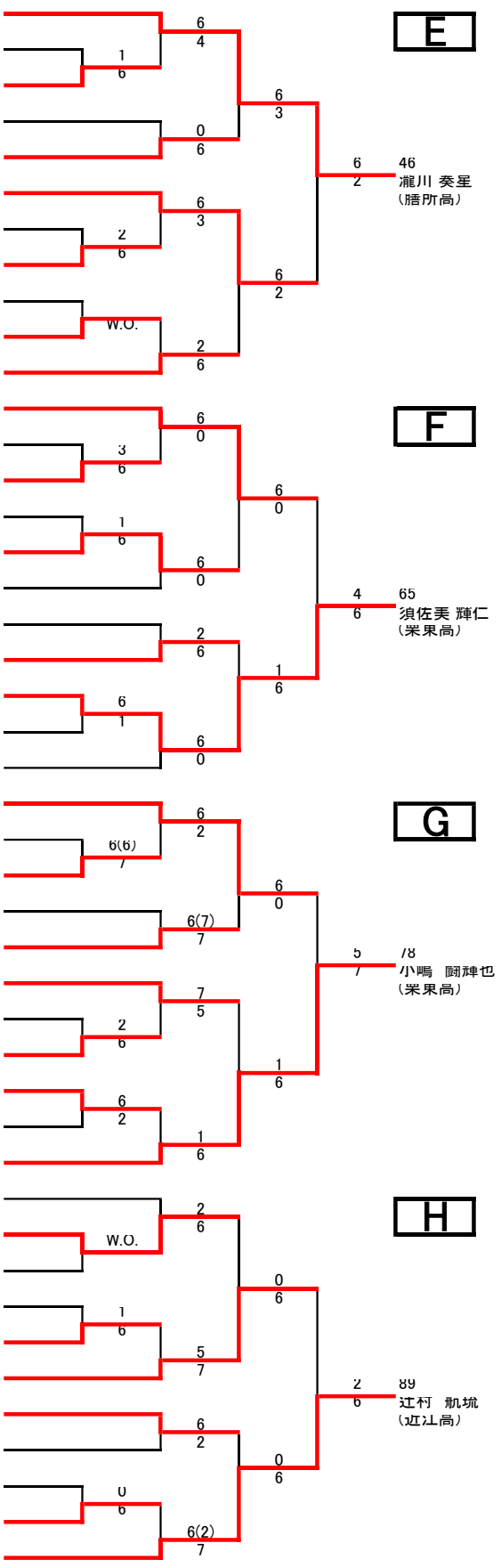

[5]	90	坂下　登大	1	(立命館守山高)
	91	青木 魁飛	1	(国際情報高)
	92	村川　雅祥	2	(彦根工業高)
	93	西山 大佑	1	(膳所高)
	94	鵜飼 燎	2	(玉川高)
	95	加治佐 啓太	1	(膳所高)
	96	黒田　慈斗	1	(栗東高)
	97	古株 蒼大	2	(東大津高)
	98	牧 侑磨	1	(近江兄弟社高)
	99	木村　駿杜	1	(立命館守山高)
	100	藤川 智哉	2	(膳所高)
	101	白井 瑠煌	2	(近江兄弟社高)
	102	村松 拓己	1	(水口東高)
	103	石原 蒼空	1	(近江兄弟社高)
	104	外山 蓮太朗	1	(国際情報高)
	105	松岡 鼓太朗	1	(滋賀学園高)
	106	牛尾　俊斗	2	(玉川高)
	107	小田垣　翔	2	(彦根工業高)
	108	道添　悠吾	1	(東大津高)
	109	山本 哲平	1	(膳所高)
	110	瀧谷 優哉	2	(米原高)
[9]	111	井上 英亮	2	(国際情報高)
[16]	112	石田　志音	1	(栗東高)
	113	中川 寿凱	1	(彦根工業高)
	114	今田 優次郎	2	(膳所高)
	115	村上　英孝	2	(玉川高)
	116	松田　侑樹	1	(栗東高)
	117	大田 晋平	2	(国際情報高)
	118	河﨑 正宗	2	(近江高)
	119	堀 祐也	2	(近江兄弟社高)
	120	前田 蒔玖	2	(東大津高)
	121	市川 旺次郎	2	(日野高)
[17]	122	和田　透空	1	(立命館守山高)
	123	井原 海翔	1	(水口東高)
	124	廣田 悠良	2	(米原高)
	125	平川　隼人	2	(玉川高)
	126	高垣　典	1	(東大津高)
	127	河内　麻希	1	(Lark)
	128	林 凌多	1	(近江兄弟社高)
	129	東 颯輝	2	(能登川高)
	130	高見 亮太	2	(立命館守山高)
	131	石田 晃伸	1	(近江兄弟社高)
	132	山中 健広	1	(国際情報高)
[3]	133	大野　友輔	1	(東大津高)

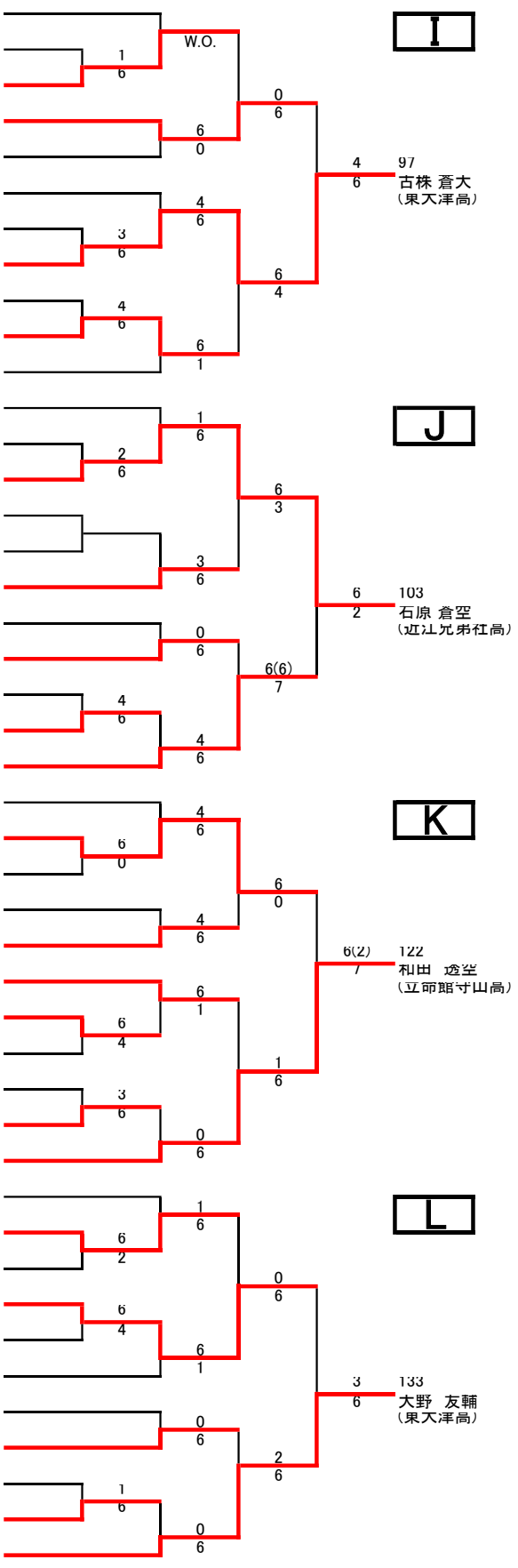
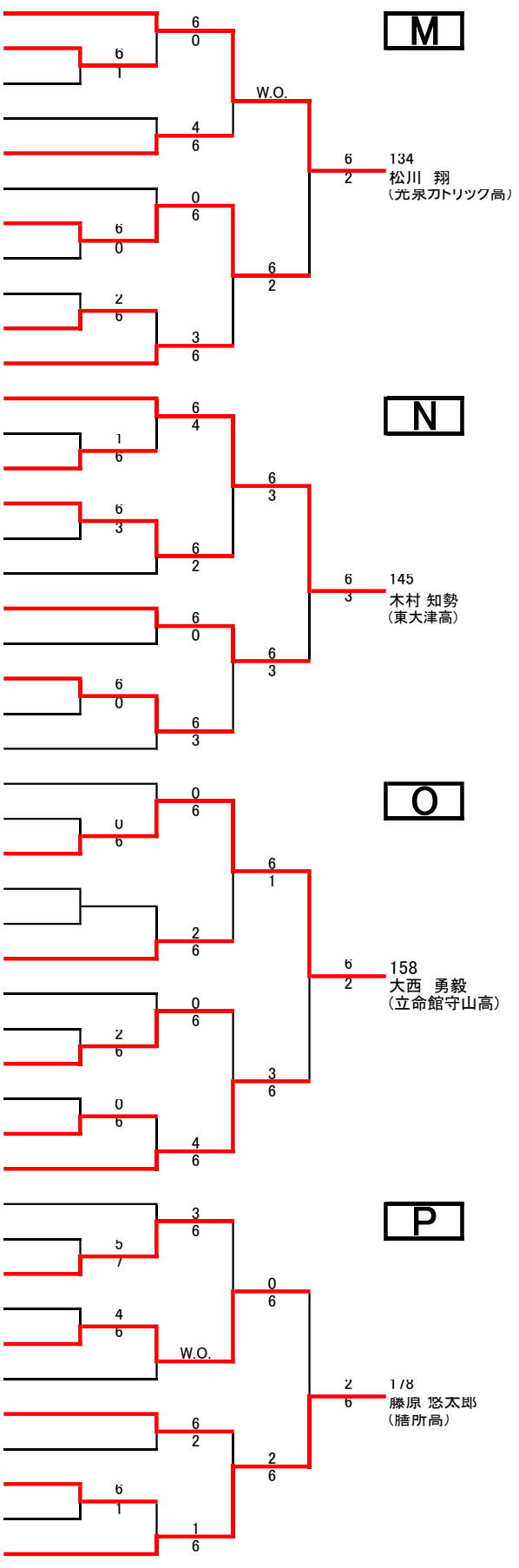
[6]	134	松川　翔	1	(光泉カトリック高)
	135	駒 順平	2	(近江兄弟社高)
	136	澤田 清司	2	(東大津高)
	137	齊藤 奨也	1	(水口東高)
	138	野中　瞭	2	(彦根工業高)
	139	田中 大樹	2	(日野高)
	140	田村 桜祐	2	(国際情報高)
	141	鈴木 円二	1	(近江兄弟社高)
	142	松澤　拓真	2	(玉川高)
	143	福永 悠月	2	(米原高)
	144	出口　海瑠	2	(石部高)
[21]	145	木村 知勢	2	(東大津高)
	146	古川 来夢	1	(滋賀学園高)
	147	二階堂　勇真	1	(近江高)
	148	下村 颯太	1	(近江兄弟社高)
	149	西村　悠	1	(栗東高)
	150	村上　大芽	2	(彦根工業高)
	151	谷 悠輔	2	(水口東高)
	152	伊藤 日向	2	(立命館守山高)
	153	金子 空和	2	(東大津高)
	154	松山 優士	1	(玉川高)
[12]	155	迫田 晄希	2	(国際情報高)
[13]	156	吉田　智哉	2	(日野高)
	157	西川　莉生	1	(東大津高)
	158	大西　勇毅	1	(立命館守山高)
	159	今井 湧	1	(膳所高)
	160	外山 稟太朗	1	(国際情報高)
	161	横田 大成	1	(米原高)
	162	大岡　優太	2	(玉川高)
	163	井上 樹音	1	(膳所高)
	164	市川 隼	1	(近江兄弟社高)
	165	山口　悠斗	1	(栗東高)
	166	大成　聡汰	2	(彦根工業高)
[20]	167	田代 昂大	2	(膳所高)
	168	手塚　龍斗	1	(栗東高)
	169	土井　蒼大	1	(東大津高)
	170	生駒 子太郎	2	(国際情報高)
	171	仙敷　春樹	2	(玉川高)
	172	西尾 夏紀	2	(米原高)
	173	水島 蒼太	1	(水口東高)
	174	相原　達	1	(栗東高)
	175	田中　伶阿	2	(石部高)
	176	今井 悠翔	1	(近江兄弟社高)
	177	青木 真輝人	2	(彦根工業高)
[2]	178	藤原 悠太郎	2	(膳所高)