2024年度滋賀県ジュニアテニス選手権大会D予選

（１／４）

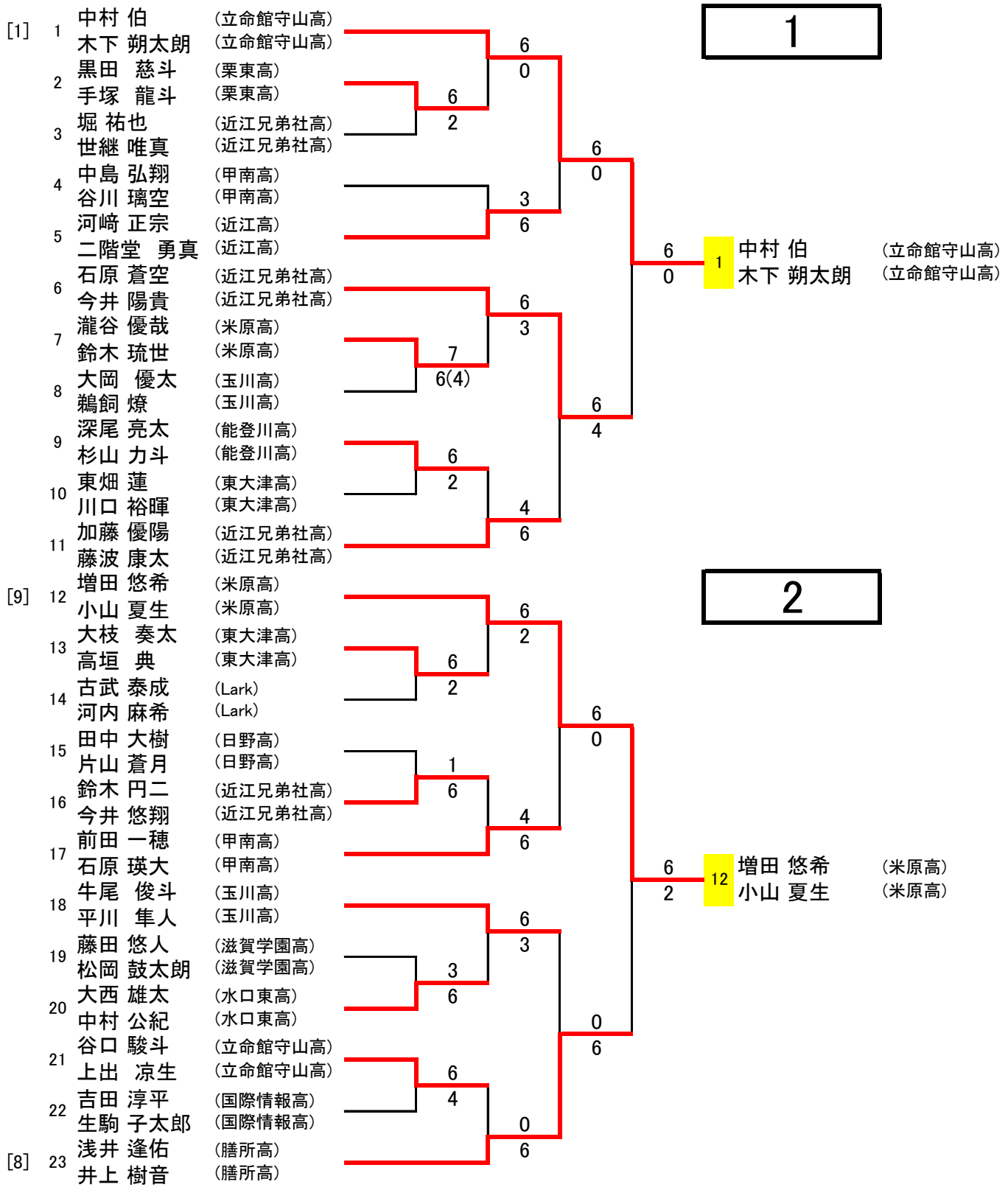

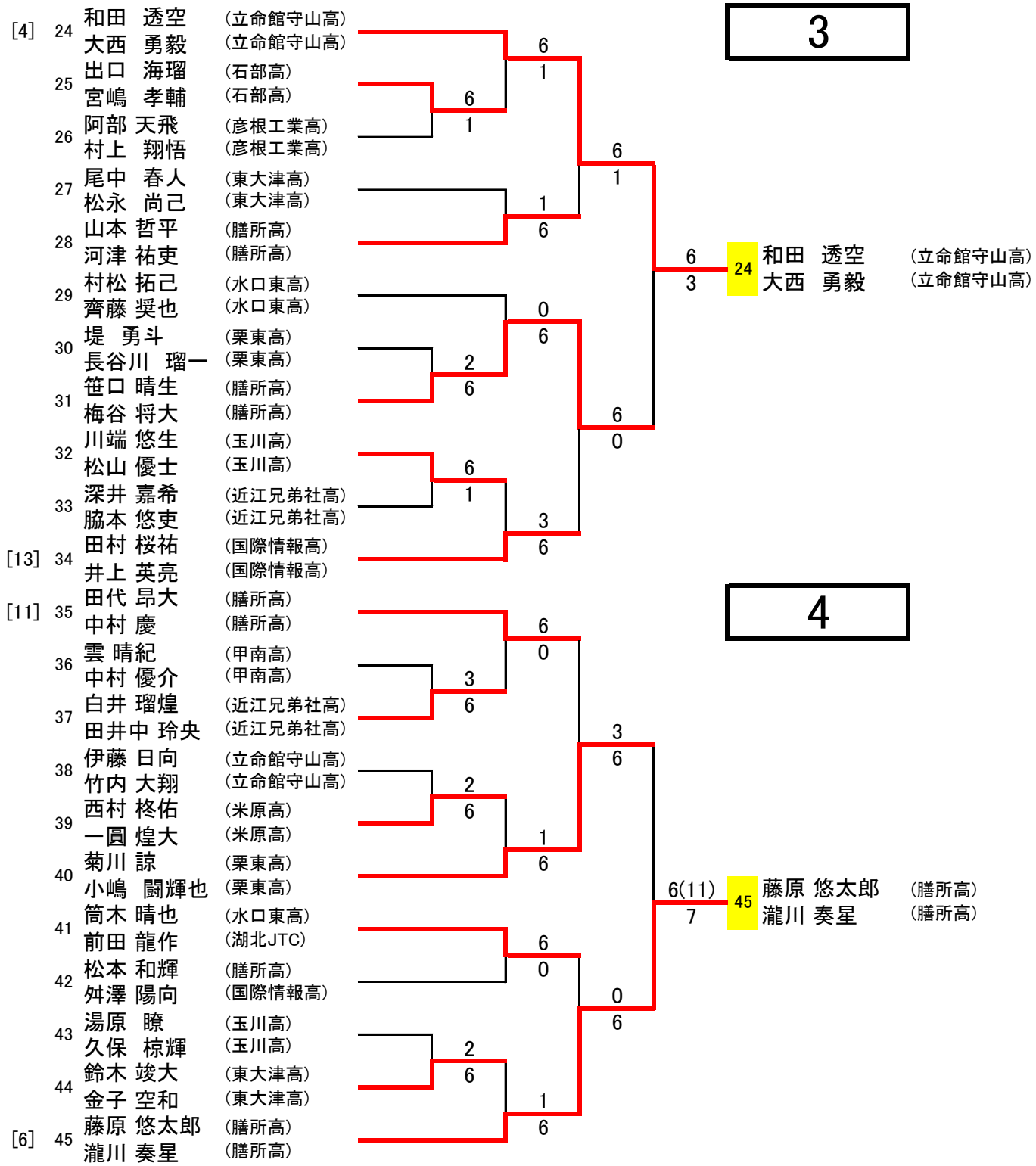
3
4
[4] 24 和田 透空 (立命館守山高)
大西 勇毅 (立命館守山高)
25 出口 海瑠 (石部高)
宮嶋 孝輔 (石部高)
26 阿部 天飛 (彦根工業高)
村上 翔悟 (彦根工業高)
27 尾中 春人 (東大津高)
松永 尚己 (東大津高)
28 山本 哲平 (膳所高)
河津 祐吏 (膳所高)
29 村松 拓己 (水口東高)
齊藤 奨也 (水口東高)
30 堤 勇斗 (栗東高)
長谷川 瑠一 (栗東高)
31 笹口 晴生 (膳所高)
梅谷 将大 (膳所高)
32 川端 悠生 (玉川高)
松山 優士 (玉川高)
33 深井 嘉希 (近江兄弟社高)
脇本 悠吏 (近江兄弟社高)
[13] 34 田村 桜祐 (国際情報高)
井上 英亮 (国際情報高)
[11] 35 田代 昂大 (膳所高)
中村 慶 (膳所高)
36 雲 晴紀 (甲南高)
中村 優介 (甲南高)
37 白井 瑠煌 (近江兄弟社高)
田井中 玲央 (近江兄弟社高)
38 伊藤 日向 (立命館守山高)
竹内 大翔 (立命館守山高)
39 西村 柊佑 (米原高)
一圓 煌大 (米原高)
40 菊川 諒 (栗東高)
小嶋 闘輝也 (栗東高)
41 筒木 晴也 (水口東高)
前田 龍作 (湖北JTC)
42 松本 和輝 (膳所高)
舛澤 陽向 (国際情報高)
43 湯原 瞭 (玉川高)
久保 椋輝 (玉川高)
44 鈴木 竣大 (東大津高)
金子 空和 (東大津高)
[6] 45 藤原 悠太郎 (膳所高)
瀧川 奏星 (膳所高)
6 1
6 1
6 1
1 6
6 1
2 6
6 1
3 6
6 3
24 和田 透空 (立命館守山高)
大西 勇毅 (立命館守山高)
0 6
6 0
6 0
3 6
6 0
3 6
2 6
1 6
6(11) 7
45 藤原 悠太郎 (膳所高)
瀧川 奏星 (膳所高)
6 0
0 6
2 6
1 6

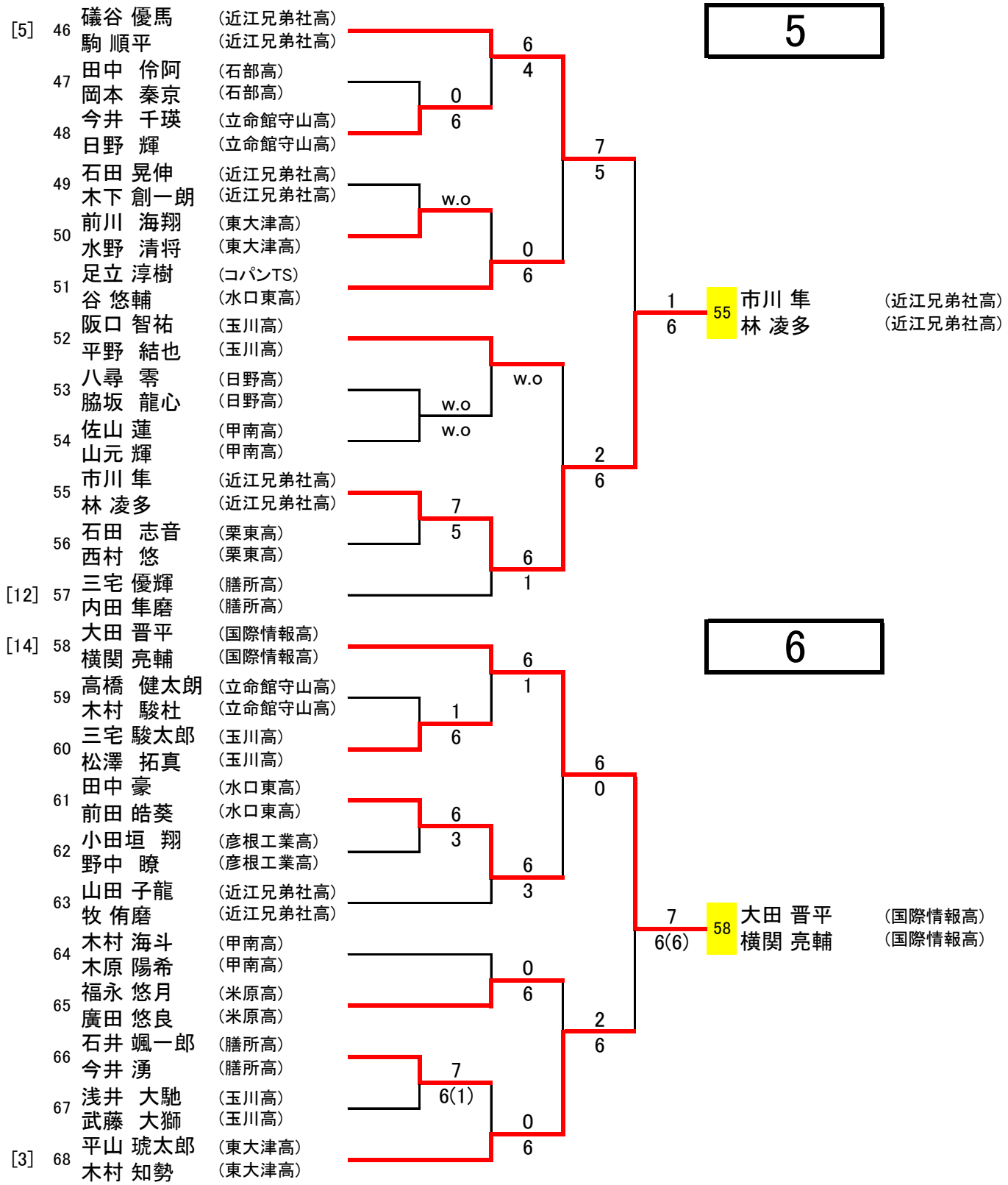
5
[5] 46 礒谷 優馬 (近江兄弟社高)
駒 順平 (近江兄弟社高)
47 田中 伶阿 (石部高)
岡本 秦京 (石部高)
48 今井 千瑛 (立命館守山高)
日野 輝 (立命館守山高)
49 石田 晃伸 (近江兄弟社高)
木下 創一朗 (近江兄弟社高)
50 前川 海翔 (東大津高)
水野 清将 (東大津高)
51 足立 淳樹 (コパンTS)
谷 悠輔 (水口東高)
52 阪口 智祐 (玉川高)
平野 結也 (玉川高)
53 八尋 零 (日野高)
脇坂 龍心 (日野高)
54 佐山 蓮 (甲南高)
山元 輝 (甲南高)
55 市川 隼 (近江兄弟社高)
林 凌多 (近江兄弟社高)
56 石田 志音 (栗東高)
西村 悠 (栗東高)
[12] 57 三宅 優輝 (膳所高)
内田 隼磨 (膳所高)
[14] 58 大田 晋平 (国際情報高)
横関 亮輔 (国際情報高)
59 高橋 健太朗 (立命館守山高)
木村 駿杜 (立命館守山高)
60 三宅 駿太郎 (玉川高)
松澤 拓真 (玉川高)
61 田中 豪 (水口東高)
前田 皓葵 (水口東高)
62 小田垣 翔 (彦根工業高)
野中 瞭 (彦根工業高)
63 山田 子龍 (近江兄弟社高)
牧 侑磨 (近江兄弟社高)
64 木村 海斗 (甲南高)
木原 陽希 (甲南高)
65 福永 悠月 (米原高)
廣田 悠良 (米原高)
66 石井 颯一郎 (膳所高)
今井 湧 (膳所高)
67 浅井 大馳 (玉川高)
武藤 大獅 (玉川高)
[3] 68 平山 琥太郎 (東大津高)
木村 知勢 (東大津高)
6
4
0
6
7
5
w.o
0
6
1
6
55 市川 隼 (近江兄弟社高)
林 凌多 (近江兄弟社高)
w.o
w.o
w.o
2
6
7
5
6
1
6
1
6
6
0
6
3
6
3
7
6(6)
58 大田 晋平 (国際情報高)
横関 亮輔 (国際情報高)
0
6
2
6
7
6(1)
0
6
6

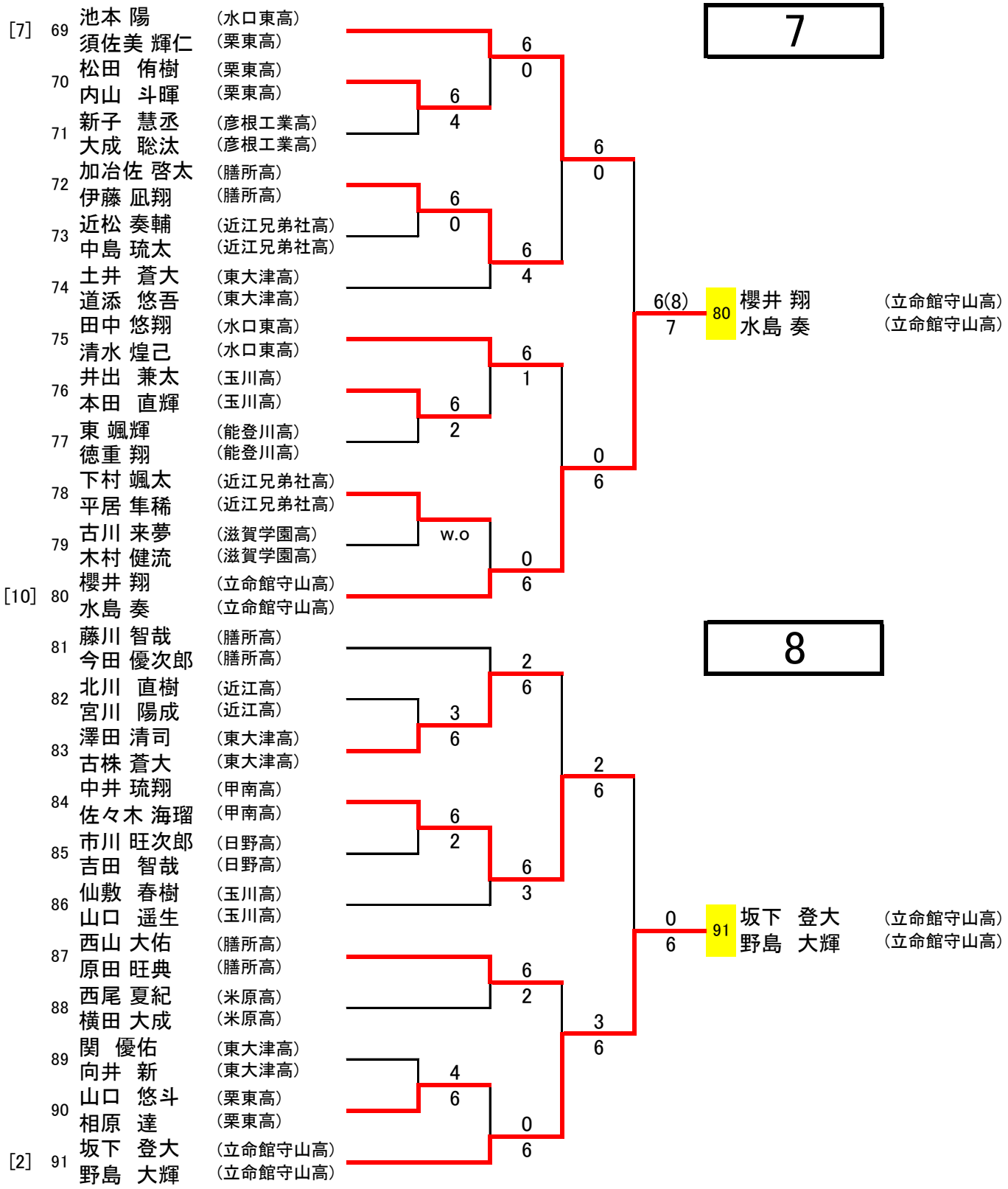
7
8
[7] 69 池本 陽 (水口東高)
須佐美 輝仁 (栗東高)
70 松田 侑樹 (栗東高)
内山 斗暉 (栗東高)
71 新子 慧丞 (彦根工業高)
大成 聡汰 (彦根工業高)
72 加治佐 啓太 (膳所高)
伊藤 凪翔 (膳所高)
73 近松 奏輔 (近江兄弟社高)
中島 琉太 (近江兄弟社高)
74 土井 蒼大 (東大津高)
道添 悠吾 (東大津高)
75 田中 悠翔 (水口東高)
清水 煌己 (水口東高)
76 井出 兼太 (玉川高)
本田 直輝 (玉川高)
77 東 颯輝 (能登川高)
徳重 翔 (能登川高)
78 下村 颯太 (近江兄弟社高)
平居 隼稀 (近江兄弟社高)
79 古川 来夢 (滋賀学園高)
木村 健流 (滋賀学園高)
[10] 80 櫻井 翔 (立命館守山高)
水島 奏 (立命館守山高)
81 藤川 智哉 (膳所高)
今田 優次郎 (膳所高)
82 北川 直樹 (近江高)
宮川 陽成 (近江高)
83 澤田 清司 (東大津高)
古株 蒼大 (東大津高)
84 中井 琉翔 (甲南高)
佐々木 海瑠 (甲南高)
85 市川 旺次郎 (日野高)
吉田 智哉 (日野高)
86 仙敷 春樹 (玉川高)
山口 遥生 (玉川高)
87 西山 大佑 (膳所高)
原田 旺典 (膳所高)
88 西尾 夏紀 (米原高)
横田 大成 (米原高)
89 関 優佑 (東大津高)
向井 新 (東大津高)
90 山口 悠斗 (栗東高)
相原 達 (栗東高)
[2] 91 坂下 登大 (立命館守山高)
野島 大輝 (立命館守山高)
6 0
6 4
6 0
6 4
6 1
6 2
w.o
0 6
2 6
3 6
6 2
6 3
4 6
0 6
6 0
6 0
0 6
2 6
3 6
6(8) 7
0 6
80 櫻井 翔 (立命館守山高)
水島 奏 (立命館守山高)
91 坂下 登大 (立命館守山高)
野島 大輝 (立命館守山高)